SELECTION GUIDE 2024

Active Vision

www.active-vision.co.jp

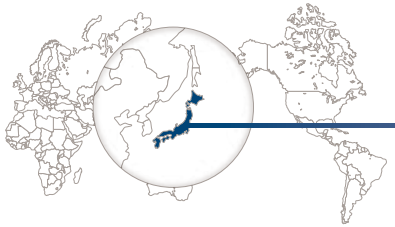

会 社 案 内

Corporate profile

Active Vision
www.active-vision.co.jp

会社概要

商　号：アクティブビジョン株式会社

設　立：2000年10月

資本金：3,000万円

代表者：代表取締役社長　宮川盛一郎

主要営業品目：組込用ボードコンピュータ及び関連機器
海外製サーバー製品
ネットワーク機器
システムインテグレーション
ソフトウェア開発

所在地：〒220-6008
神奈川県横浜市西区みなとみらい2-3-1
クイーンズタワーA 8F
電　話：045-222-8211（代表）
ＦＡＸ：045-222-8212
ＵＲＬ：http://www.active-vision.co.jp

ご挨拶

例年発行してまいりました弊社セレクションガイドはコロナ禍の2020年以来発刊を停止しておりましたが、本年度、内容を一新しての発刊を再開する運びとなりました。ひとえにお客様のご愛顧の賜物と感謝しております。

20世紀の冷戦終結以来、紛争といえば限定的な低強度紛争と過激思想の少数派によるテロに終始しておりましたが、この数年、大国が直接的間接的に関与参画する比較的規模が大きな、戦争と呼ぶべき紛争が再び現実のものとなってしまいました。また、戦争状態とそれに至るまでの状態の区別が難しい新たな紛争形態が当たり前のものとなり、国際紛争の様相が大きく変わりつつあります。

宣戦布告前に繰り広げられるサイバー戦の応酬、小型無人機を遠隔操作で偵察用のみならず破壊殺傷兵器としてフル活用することはすでに現実となり、そして近い将来には遺伝子操作された微生物をステルス的に使用するバイオ攻撃さえも躊躇いなく実行されるようになるであろうと推察されます。

このような状況にあって、国家、地域、インフラそして国民を守るために、高度なエッジコンピューティングとセンサー技術そしてAI技術は不可欠なものと言えるでしょう。
弊社ではそれらの構成要素として欠くべからざる高性能高耐用性で新しい技術の製品、同盟国の技術との互換性の高い製品をこれからも提供し続けてゆく所存です。
今後とも弊社取扱品をご愛用くださいますよう改めてお願い申し上げます。

2024年5月
アクティブビジョン株式会社
代表取締役社長　宮川 盛一郎

2024
Selection Guide

mercury

Mercury Systems社は米国マサチューセッツ州に本拠を置く軍用電子機器および軍用コンピュータ機器のメーカーです。当社ではMercury Systems社のサーバー製品およびVPX製品を取り扱いしております。VPX製品は高度な耐環境性能を持ち高速高機動な航空機への搭載も可能です。

RES-XRサーバー(XEONサーバー)シリーズ

	高さ/奥行き	CPU	RAM	I/O出口	ドライブ	PCIe	電源
RES XR8 1U 8dr 22”	1U/22	2	8TB	rear	8	2	Single
RES XR8 1U 4dr 22” (G)	1U/22	2	8TB	rear	4	2 + 1xGPU	Single
RES XR7 1U 17"	1U/17	1	1TB	front	4	3	Redundant
RES AI XR6 1U 2dr 20"	1U/20	1	384GB	rear	2	2 + 1xGPU	Redundant
RES XR6 1U 8dr 20"	1U/20	2	1.5TB	rear	8	3	Redundant
RES XR6 2U 2dr 14"	2U/14	2	1TB	front	2	6	Redundant
RES XR6 2U 8dr 17"	2U/17	2	3TB	rear	8	6	Redundant
RES AI XR6 2U 2dr 21"	2U/21	2	3TB	rear	8	2 + 2xGPU	Redundant
RES AI XR6 3U 8dr 21"	3U/21	2	4TB	rear	16	1 + 4xGPU	Redundant

	CPU	CPU cores	PCIe Gen	Memory	SATA	NVMe	On board LAN	OCP3.0
XR6	2Gen Scalable	26 or 28/CPU	3	DDR4-2666	○	○	1G, 10G	×
XR7	3Gen Scalable	32/CPU	4	DDR4-3200	○	○	1G, 10G	×
XR8	4/5Gen Scalable	52cores/CPU	5	DDR5-4800	○	○	1G, 10G	○

Mercury Sysems VPX製品の耐環境性能

- Mercury Systems VPX製品群はVITA規格のRugged Levelに対応しています。
  同社VPX製品は一番基本的な通常空冷から軍用を前提としたコンダクション冷却、エアフロー方式、液冷方式、のバリエーションがあり、それぞれの方式によって耐環境性能が異なります。

Environmental

VITA - Standard Product Environmental Quali cation Levels

		Air-cooled			Conduction-cooled	Air Flow-By	Air Flow-Through	Liquid Flow-Through	Liquid Flow-By
Rugged Level		Commercial L0*	Rugged L1*	Rugged L2*	Rugged L3**	Rugged L4*	Rugged L5*	Rugged L6***	Rugged L7***
Temperature	Operating	0℃ to +40℃ (at air intake)	-25℃ to +55℃ (at air intake)	-45℃ to +70℃ (at air intake)	-40℃ to +71℃ (at module edge)	-40℃ to +55℃ (at air intake)		-40℃ to +71℃	
	Storage	-40℃ to +85℃	-55℃ to +85℃	-55℃ to +125℃	-55℃ to +125℃	-55℃ to +125℃		-55℃ to +125℃	
	Max Rate of Change	N/A	5℃/min	10℃/min	10℃/min	10oC/min		10℃/min	
Humidity	Operating*	10-90%, non-condensing	5-95%, non-condensing	5-95%, non-condensing	5-95%, non- condensing	5-95%, non-condensing		5-95%, 100% condensing	
	Storage	10-90%, non-condensing	5-95%, non-condensing	5-95%, non-condensing	100% condensing	100% condensing		5-95%, non-condensing	
Altitude	Operating*	0-10,000ft	0-30,000ft	0-30,000ft	0-70,000ft	0-70,000ft		0-70,000ft	
	Storage	0-30,000ft	0-50,000ft	0-70,000ft	0-70,000ft	0-70,000ft		0-70,000ft	
Vibration	Random	0.003 g2/Hz; 20-2000 Hz, 1 hr/axis	0.04 g2/Hz; 20-2000 Hz, 1 hr/axis	0.04 g2/Hz; 20-2000 Hz, 1 hr/axis	0.1 g2/Hz; 5-2000 Hz, 1 hr/axis	0.1 g2/Hz; 5-2000 Hz, 1 hr/axis		0.1 g2/Hz; 5-2000 Hz, 1 hr/axis	
	Sine	N/A	N/A	N/A	10G peak 5-2000 Hz, 1 hr/axis	10G peak; 5-2000 Hz, 1 hr/axis		10G peak; 5-2000 Hz, 1 hr/axis	
	Shock	z-axis: 20g; x and y-axes: 32g; (11ms, 1/2-sine pulse, 3 positive, 3 negative)	z-axis: 50g; x and y-axes: 80g; (11ms, 1/2-sine pulse, 3 positive, 3 negative)						
Salt/Fog		N/A	Contact Factory	Contact Factory	10% NaCl				
VITA 47, MOTS, BuiltSECURE		Contact Factory							

* Customer must maintain required cfm level. Consult factory for the required flow rates.
** Card edge should be maintained below 71℃
*** Dependent upon flow rate and coolant

BuiltSAFE Series Model:**CB3P-6231**

CB3P-6231は1つのXMCもしくは1つのPMCを搭載可能な3U OpenVPX VITA 65対応のキャリアボードです。
VPX REDI VITA48.1(空冷)、48.2(コンダクションクール)の冷却方式をサポートしています。

主な性能

- 3U OpenVPX VITA 65対応
- 1 × XMCもしくは1 × PMC(VITA 46.9)
- SLT3-SWH-4F-14.4.4
- P2w1-Ps on PMC-J4
- P2w1-X24s+X8d+X12d on XMC-J6

CB3P-6231 functional block diagram

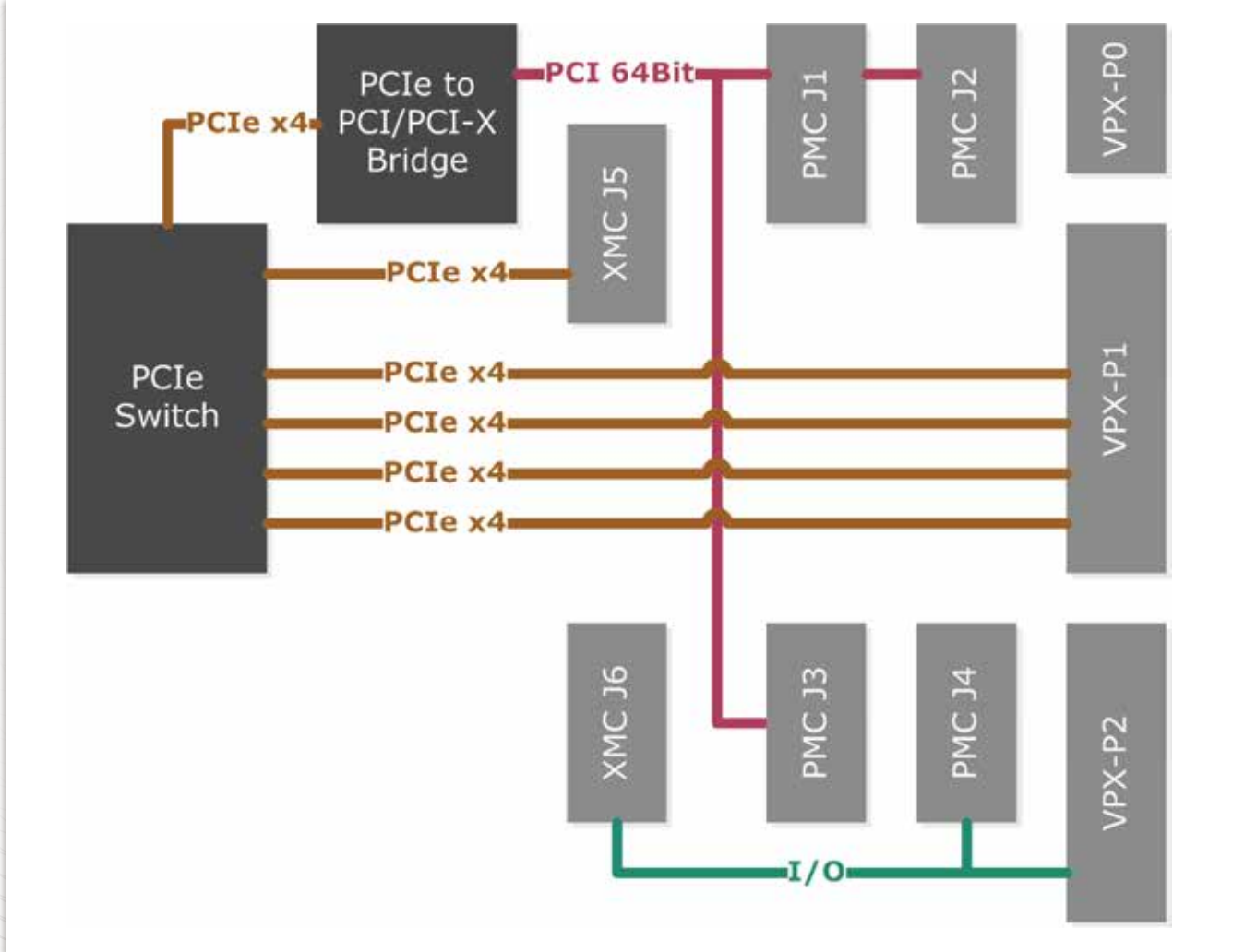

EnsembleSeries Model:**LDS3507**

LDS3507 OpenVPX シングルボードコンピュータはIntel® Xeon® Dを搭載するVITA 65、CMOSS/SOSA、VICTORY/MORA対応の高機能ボードです。VPX REDI VITA 48.8(Air Flow-Through)の冷却方式をサポートしています。

主な性能

- 3U OpenVPX VITA 65、CMOSS/SOSA、VICTORY/MORA対応
- 1.5GHz 12core Intel® Xeon® D + Xilinx® Zinq® Ultrascale+™ ZU19
- 最大16GB DDR4
- 最大40Gb Ethernet(データプレーン)
- VPX REDI VITA 48.8 (Air Flow-Through)対応の冷却メカニズム
- SOSA対応
- MOD3p-PAY-1F1U1S1S1U1U2F1H-16.6.11-9
- SLT3x-PAY-1F1U1S1S1U1U2F1H-14.6.11-4

LDS3507 functional block diagram

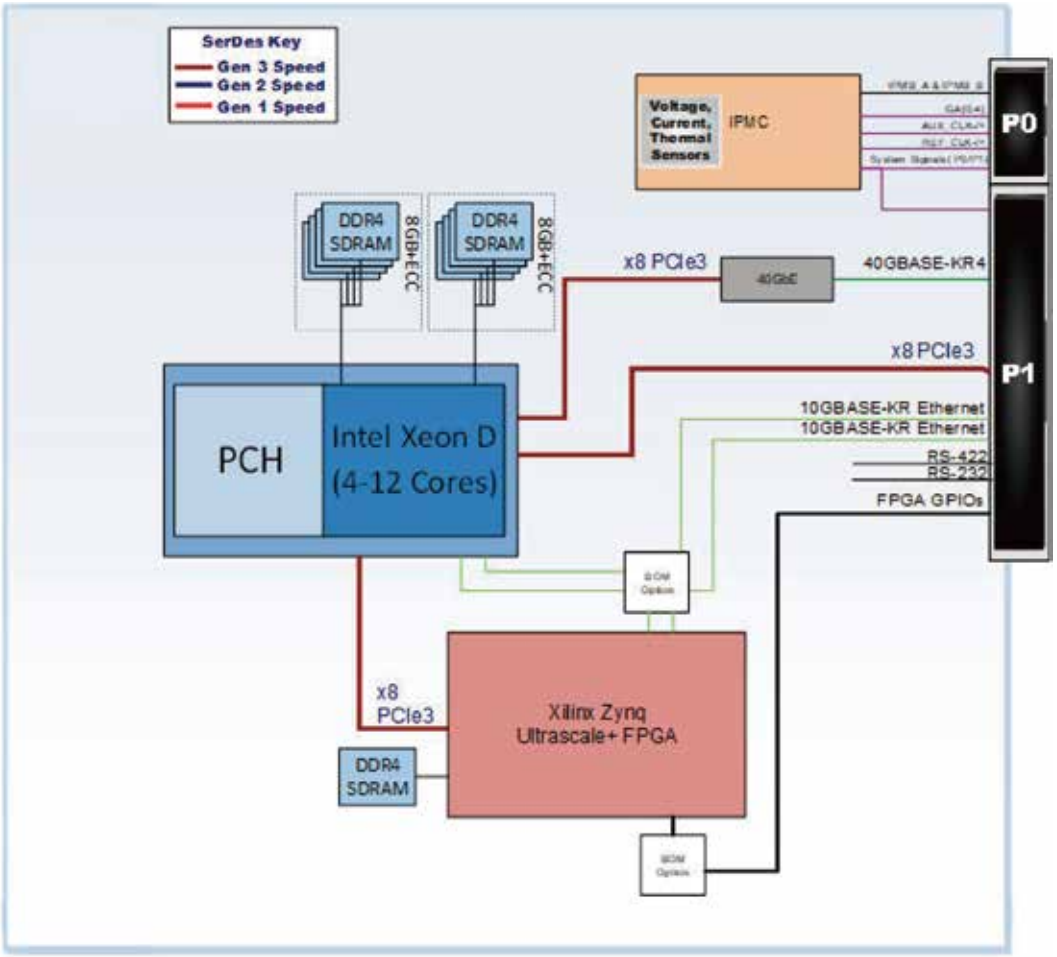

BuiltSAFE Model:**SBC3515-S**

SBC3515-S 3U OpenVPXシングルボードコンピュータはIntel® Core™ i7を搭載するVITA 65、DO-254、SOSA対応のボードです。空冷およびコンダクションクールの冷却方式をサポートします。

主な性能

- 3U OpenVPX VITA 65対応
- 2.8GHz 4core Intel® Core™ i7 1185GRE
- 最大32GB DDR4-3200
- 2系統の10Gb Ethernet
- MOD3-PAY-1F1F2U1TU1T1U1T-16.2.15-2
- SLT3-PAY-1F1F2U1TU1T1U1T-14.2.16(SOSA対応)

SBC3515-S functional block diagram

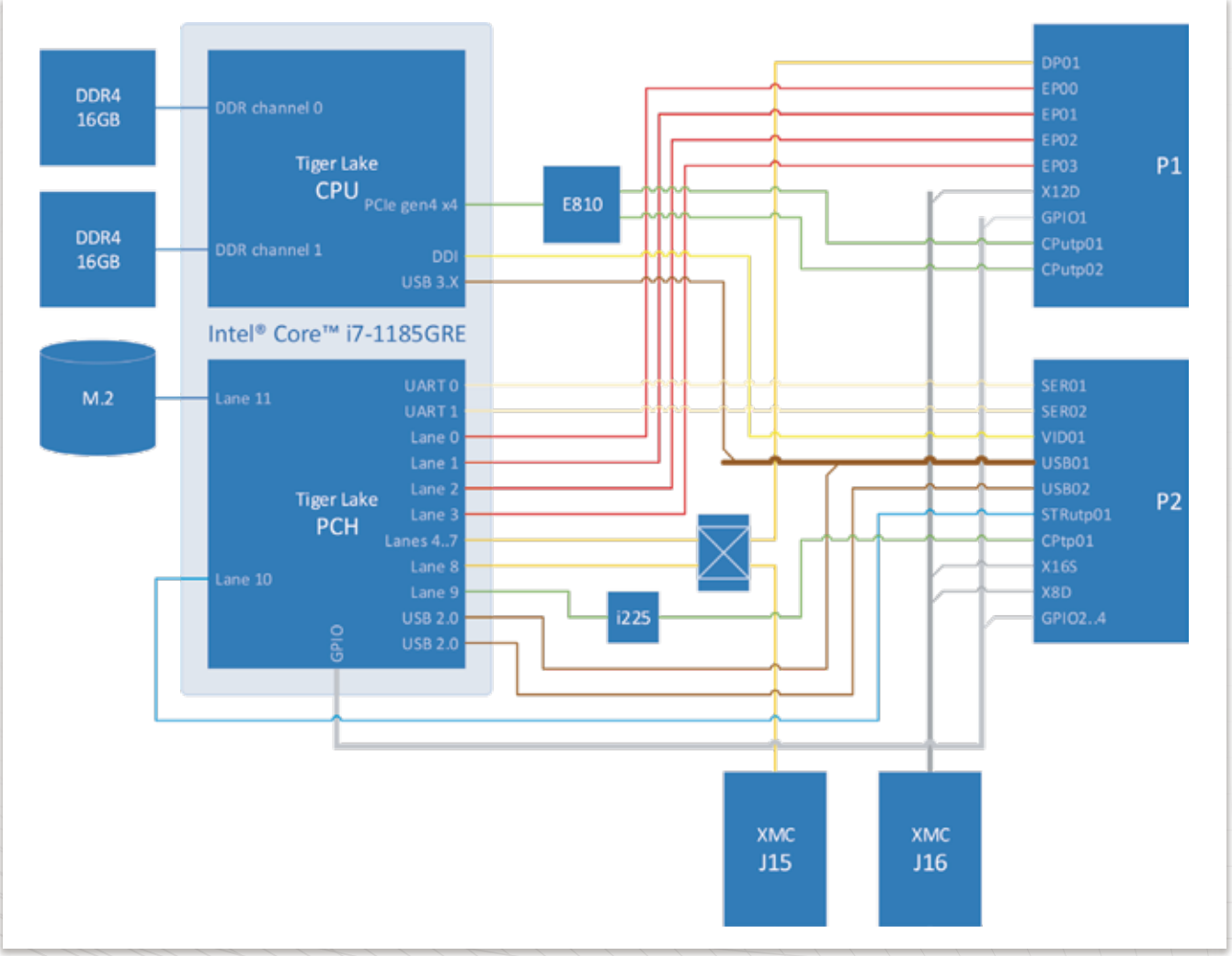

BuiltSAFE Model:**VCP-2867**

VCP-2867 3U OpenVPX Video and Graphicボードは
Xilinx® FPGAを搭載したVITA 65、DO-254対応のボードです。
コンダクションクールの冷却方式をサポートします。

主な性能

- 3U OpenVPX VITA 65、DO-254対応
- 8ポートのVideoインプット
  (4 × 3G HD-SDI、4 × ARINC-818-2@4.25Gbps)
- 8ポートのVideoアウトプット
  (4 × 3G HD-SDI、4 × ARINC-818-2@4.25Gbps)
- データプレーン:2 × PCIe × 4(Gen3)

VCP-2867 functional block diagram

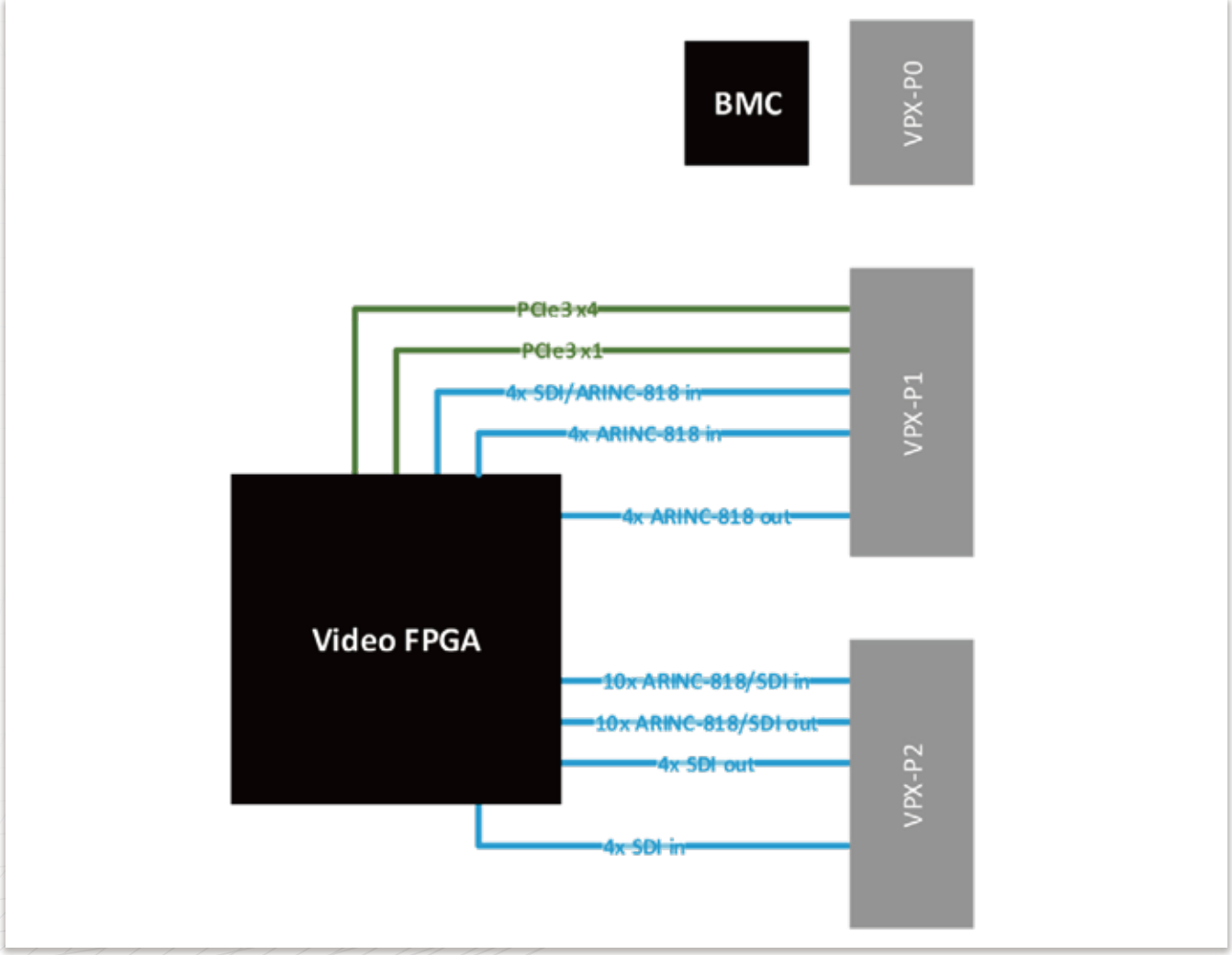

EnsambleSeries Model:**GSC6202**

GSC6202 OpenVPX GPGPU AcceleratorはNVIDIA® Pascal™もしくはMaxwell™を実装したMXMを2基搭載可能なVITA 65対応の高機能ボードです。VPX REDI VITA 48.1(空冷)、48.2(コンダクションクール)、48.4(液冷)、48.7(Air Flow-By)の冷却方式をサポートしています。

主な性能

- 6U OpenVPX VITA 65対応
- 2基のNVIDIA® Pascal™もしくはMaxwell™(MXMにて実装)
- 5.8-12.8 TFLOPS, 16-32GB GDDR5
- 2系統のx16 PCIe(Gen3)
- VPX REDI(VITA 48)対応の冷却メカニズム

GSC6202 functional block diagram

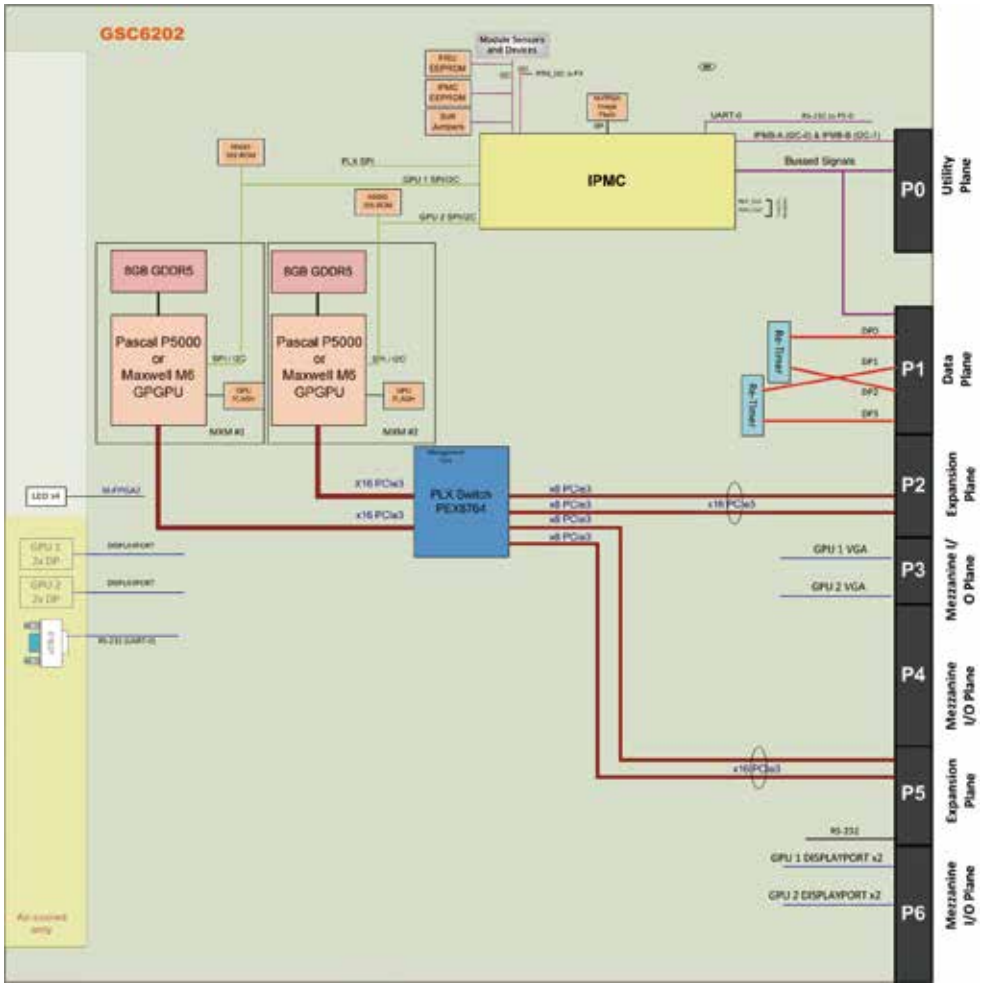

Model:**GSC6204**

GSC6204 OpenVPX GPU Co-processorモジュールは**NVIDIA®** Quadro® TU104を2基搭載するVITA 65対応の高機能ボードです。VPX REDI VITA 48.1(空冷)、48.2(コンダクションクール)、48.4(液冷)、48.7(Air Flow-By)の冷却方式をサポートしています。

主な性能

- 6U OpenVPX VITA 65対応
- 2基のNVIDIA® Quadro® TU104
- 21.7 TFLOPS, 32GB GDDR6
- 2系統のx16 PCIe(Gen3)
- VPX REDI(VITA 48)対応の冷却メカニズム
- MOD6-PAY-4F1Q2U2T-12.2.1-n

GSC6204 functional block diagram

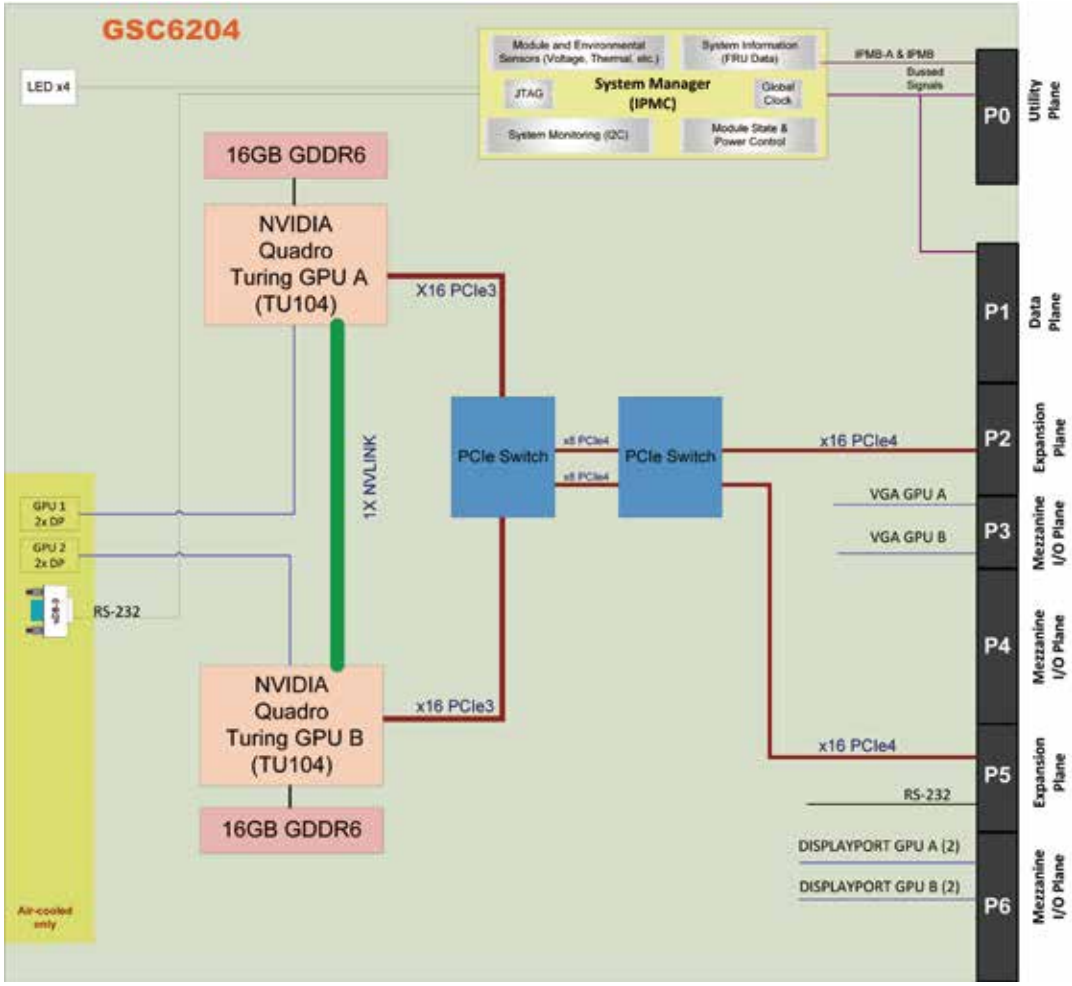

EnsambleSeries Model:**HDS6603B**

HDS6603B OpenVPX Processing BladeはIntel® Xeon® E5プロセッサを2基搭載するVITA 65、SOSA対応の高機能ボードです。VPX REDI VITA 48.1(空冷)、48.2(コンダクションクール)、48.7(Air Flow-By)の冷却方式をサポートし、I/Oはバックプレーンに集中します。

主な性能

- 6U OpenVPX VITA 65、SOSA対応
- 2基の1.8GHz 14core Intel® Xeon® E5-2648L v4
- 40Gb EthernetまたはInfiniBand
- CPUごとに最大64GB DDR4-2133
- VPX REDI (VITA 48)対応の冷却メカニズム
- MOD6-PAY-4F1Q2U2T-12.2.1-n
- SLT6-PAY-4F1Q2U2T-10.2.1 (SOSA対応)
- SLT6-PAY-4F1Q2U2T-10.2.6 (SOSA対応)
- SLT6-PAY-4F2Q2U2T-10.2.7 (SOSA対応)

HDS6603B functional block diagram

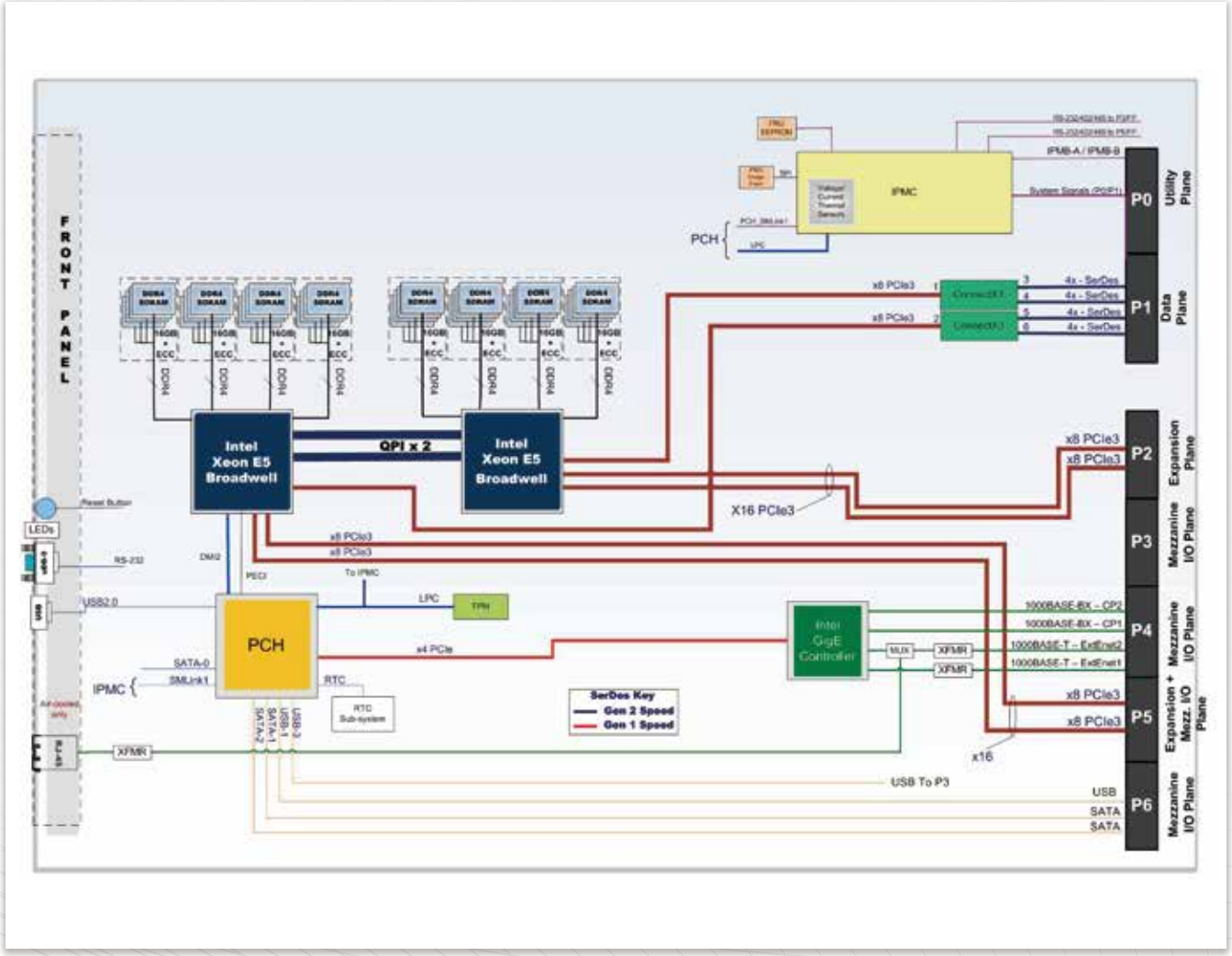

EnsembleSeries Model:**HDS6605**

HDS6605 OpenVPX Scalable Multiprocessing BoardはIntel® Xeon® SPを搭載するVITA 65、SOSA対応の高機能ボードです。VPX REDI VITA 48.1(空冷)、48.2(コンダクションクール)、48.7(Ar Flow-By)の冷却方式をサポートし、I/Oはバックプレーンに集中します。

主な性能

- 6U OpenVPX VITA 65、SOSA対応
- 1.9GHz 22core Intel® Xeon® SP 6238T
- 最大192GB DDR4-2666
- 最大100Gb Ethernet(データプレーン)
- 2系統のx16 PCIe (Gen3)
- VPX REDI (VITA 48)対応の冷却メカニズム
- MOD6-PAY-4F1Q2U2T-12.2.1-n
- SLT6-PAY-4F2Q1H4U1T1S1S1TU2U2T1H-10.6.4-n (SOSA対応)

HDS6605 functional block diagram

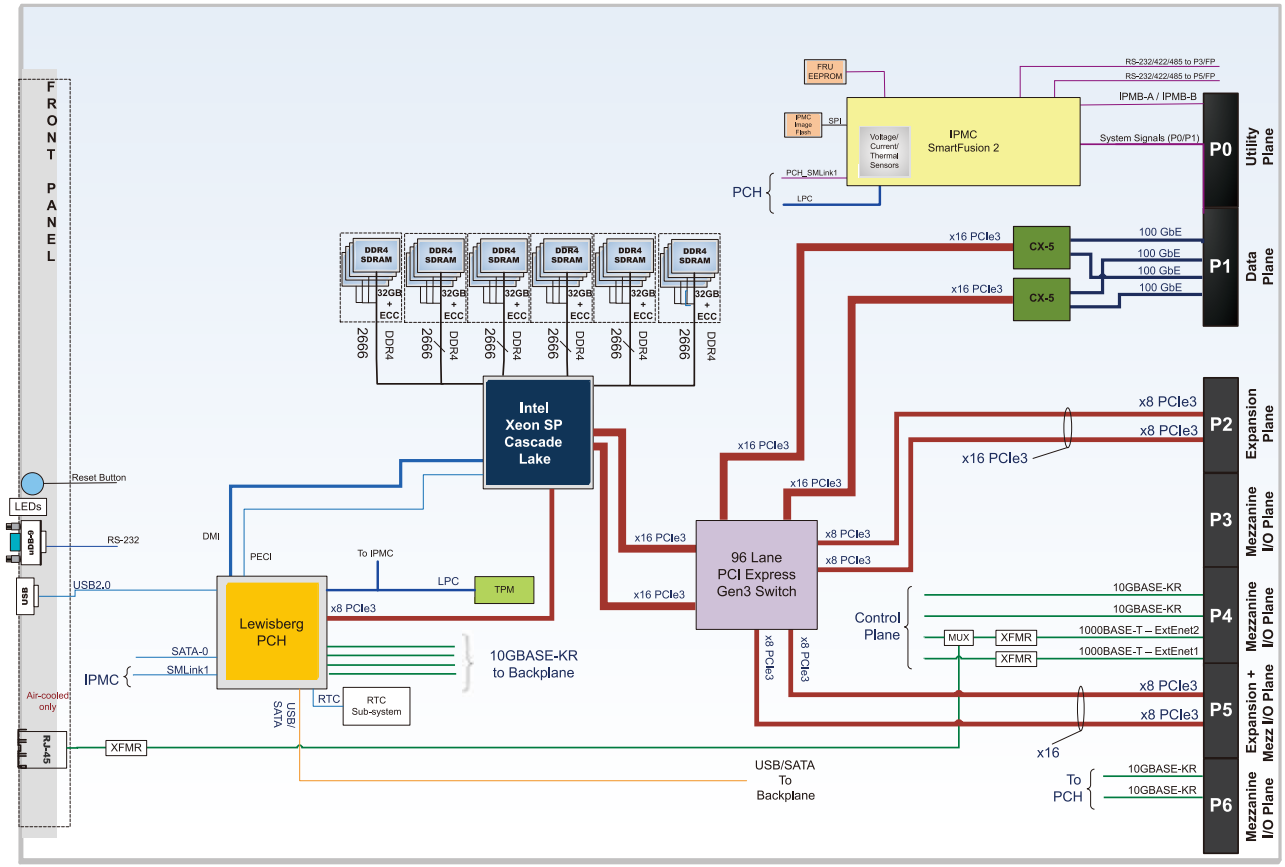

EnsembleSeries Model:**HDS6705**

HDS6705 OpenVPX Scalable HPEC Multiprocessing Board はIntel® Xeon® SPを搭載するVITA 65、SOSA対応の高機能ボードです。VPX REDI VITA 48.1(空冷)、48.2(コンダクションクール)、48.7(Ar Flow-By)の冷却方式をサポートし、I/Oはバックプレーンに集中します。

主な性能

- 6U OpenVPX VITA 65、SOSA対応
- 1.9GHz 22core Intel® Xeon® SP 6238T
- 最大96GB DDR4
- 最大40Gb Ethernet(データプレーン)
- 2系統のx16 PCIe (Gen3)
- VPX REDI (VITA 48)対応の冷却メカニズム
- SOSA対応

HDS6705 functional block diagram

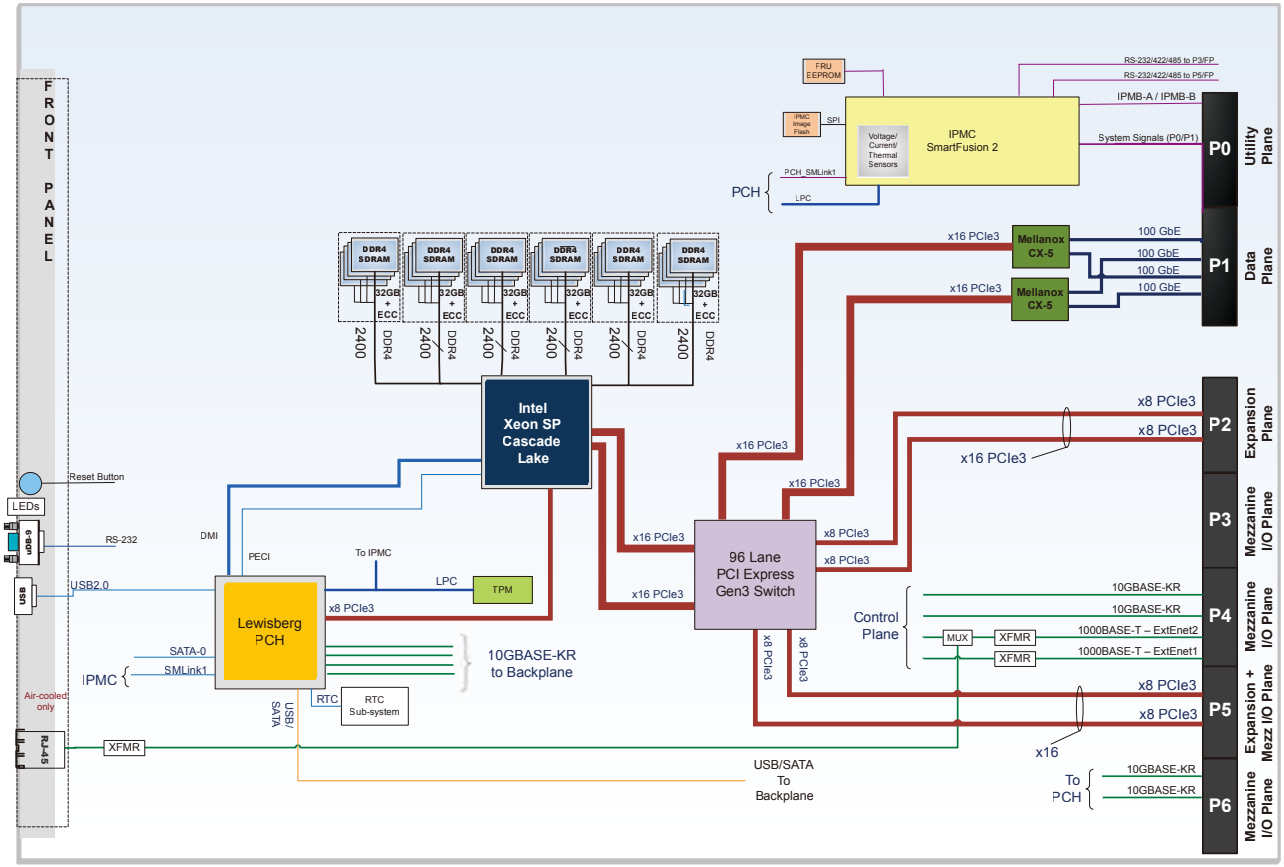

EnsembleSeries Model:**LDS6525-CX**

LDS6525-CX OpenVPXシングルボードコンピュータはIntel® Core™ i7を搭載するVITA 65対応のボードです。
VPX REDI 48.1(空冷)、48.2(コンダクションクール)、48.7(Air Flow-By)の冷却方式をサポートします。

主な性能

- 6U OpenVPX VITA 65対応
- 2.4GHz 4core Intel® Core™ i7
- 最大8GB DDR3-1600
- 最大40Gb EthernetまたはInfiniBand
- VPX REDI(VITA 48)対応の冷却メカニズム
- MOD6-PAY-4F1Q2U2T-12.2.1-n
- SLT6-PAY-4F1Q2U2T-10.2.1

LDS6525-CX functional block diagram

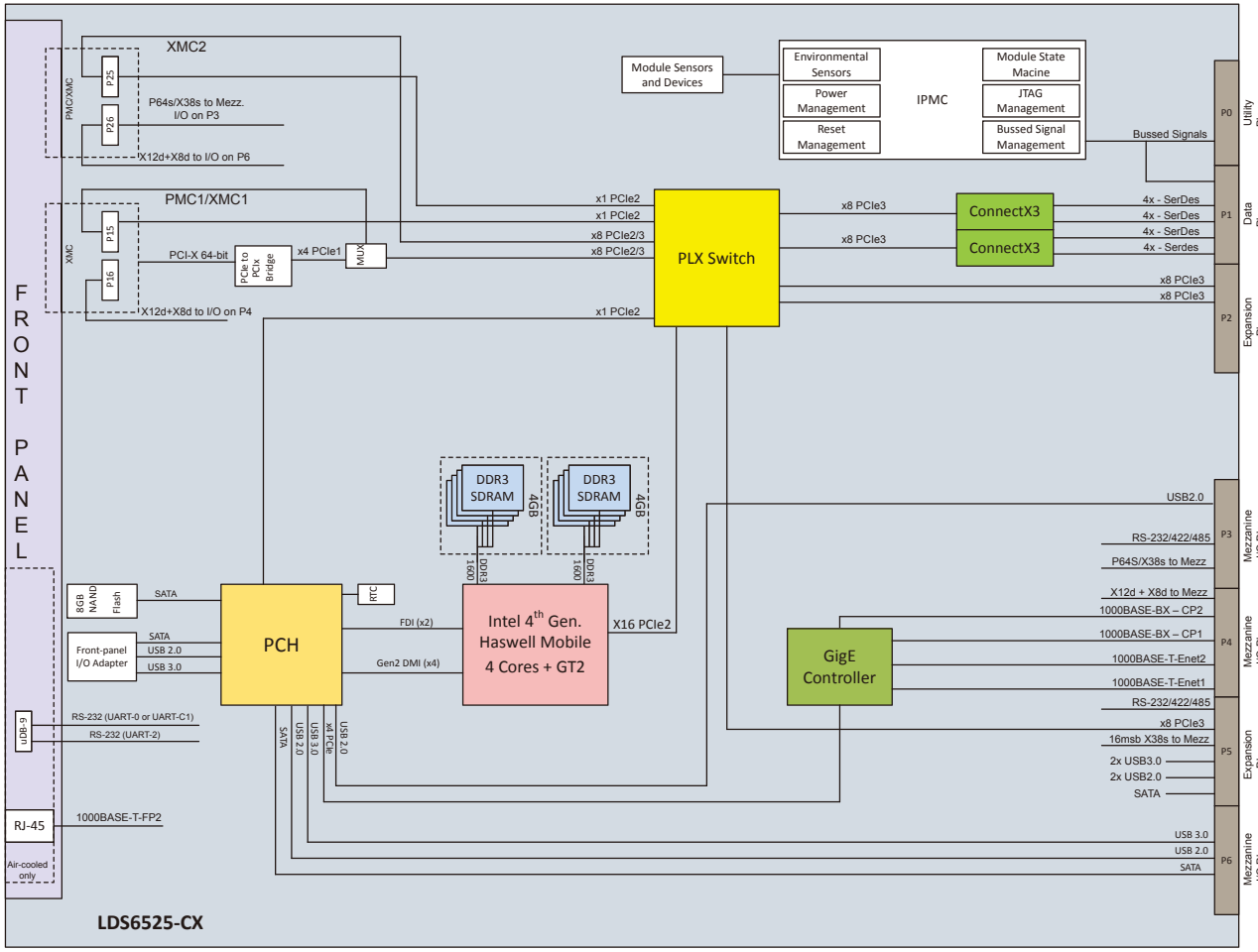

EnsambleSeries Model:**LDS6527**

LDS6527 OpenVPXシングルボードコンピュータはIntel® Xeon® Dを搭載するVITA 65対応のボードです。
VPX REDI VITA 48.1(空冷)、48.2(コンダクションクール)、48.4(液冷)、48.7(Air Flow-By)の冷却方式をサポートします。

主な性能

- 6U OpenVPX VITA 65対応
- 1.5GHz 12core Intel® Xeon® D-1559
- 最大32GB DDR4-2133
- 最大40Gb EthernetまたはInfiniBand
- VPX REDI(VITA 48)対応の冷却メカニズム
- MOD6-PAY-4F1Q2U2T-12.2.1-n
- SLT6-PAY-4F1Q2U2T-10.2.1
- SLT6-PAY-4F1Q2U2T-10.2.6

LDS6527 functional block diagram

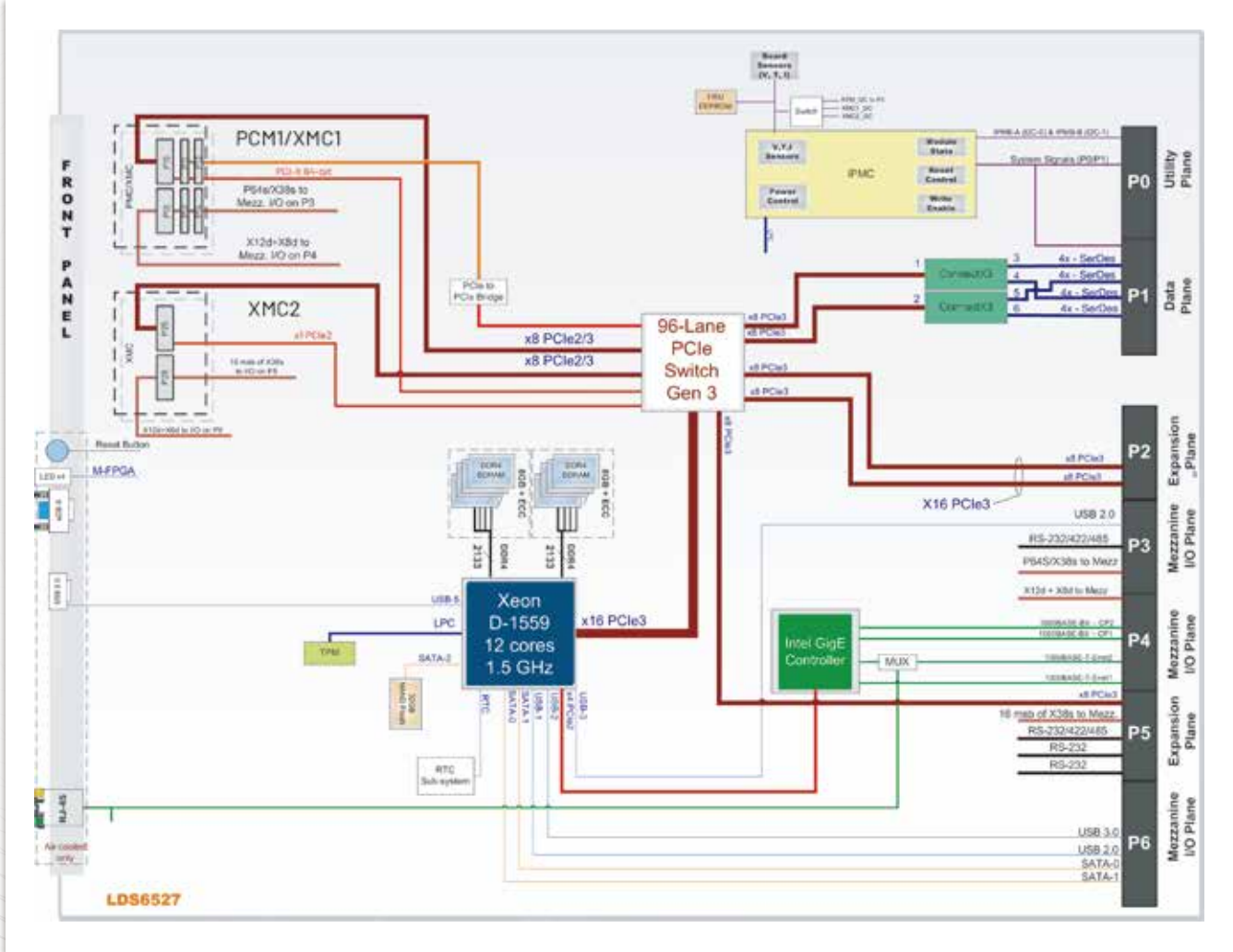

EnsembleSeries Model:**LDS6708**

LDS6708 OpenVPXシングルボードコンピュータはIntel® Xeon® Eを搭載するVITA 65、SOSA対応のボードです。
VPX REDI VITA 48.1（空冷）、48.2（コンダクションクール）、48.4（液冷）、48.7（Air Flow-By）の冷却方式をサポートします。

主な性能

- 6U OpenVPX VITA 65対応
- 2.8GHz 6core Intel® Xeon® E-2276ME
- 最大32GB DDR4
- 1系統のx8 PCIe（Gen3）
- VPX REDI（VITA 48）対応の冷却メカニズム
- SOSA対応

LDS6708 functional block diagram

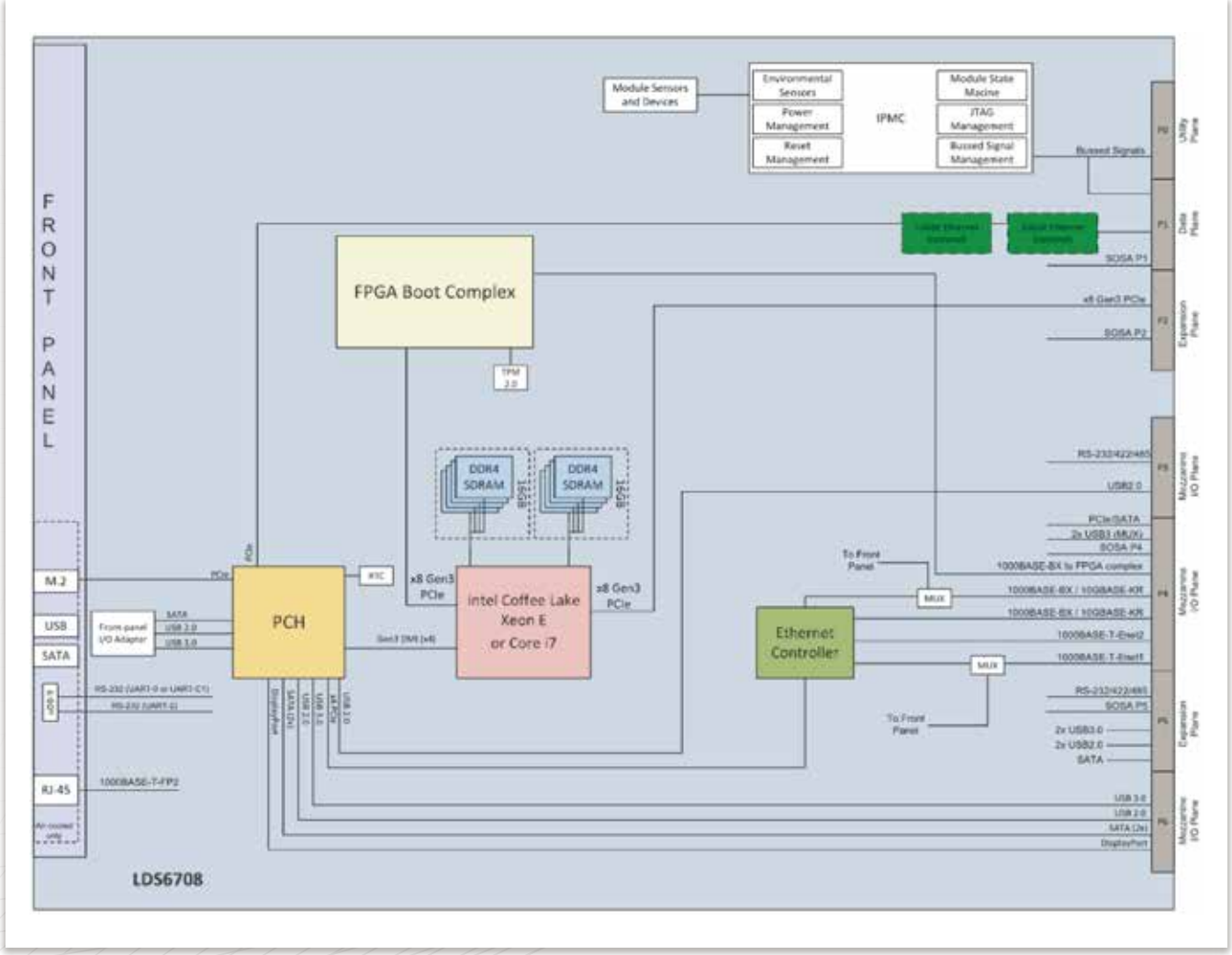

EnsambleSeries Model:**SFM6104**

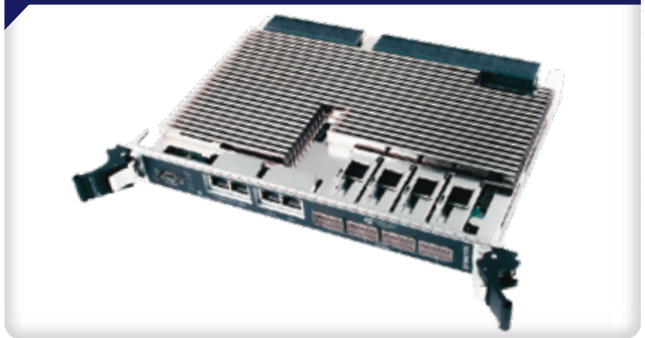

SFM6104 OpenVPXスイッチは40Gb EthernetまたはInfiniBandのデータプレーンスイッチングと1Gb Ethernetのコントロールプレーンスイッチングをサポートするスイッチボードです。VPX REDI VITA 48.1(空冷)、48.2(コンダクションクール)、48.4(液冷)、48.7(Air Flow-By)の冷却方式をサポートします。

主な性能

- 6U OpenVPX VITA 65、SOSA対応
- データプレーン:10GB-KX4/40GB-KR4または InfiniBand(FDR-10, QDR, DDR)
- コントロールプレーン:1000B-KX
- 最大18 payloadスロットをサポート
- VPX REDI(VITA 48)対応の冷却メカニズム
- SLT6-SWH-20U19F-10.4.1
- MOD6-SWH-20U19F-12.4.1
- SLT6-SWH-16U20F-10.4.2
- MOD6-SWH-16U20F-12.4.2
- MOD6-SWH-20U19F-12.4.1-5(SOSA対応)
- MOD6-SWH-16U20F-12.4.2-5(SOSA対応)
- MOD6-SWH-16U20F-12.4.2-10(SOSA対応)

SFM6104 functional block diagram

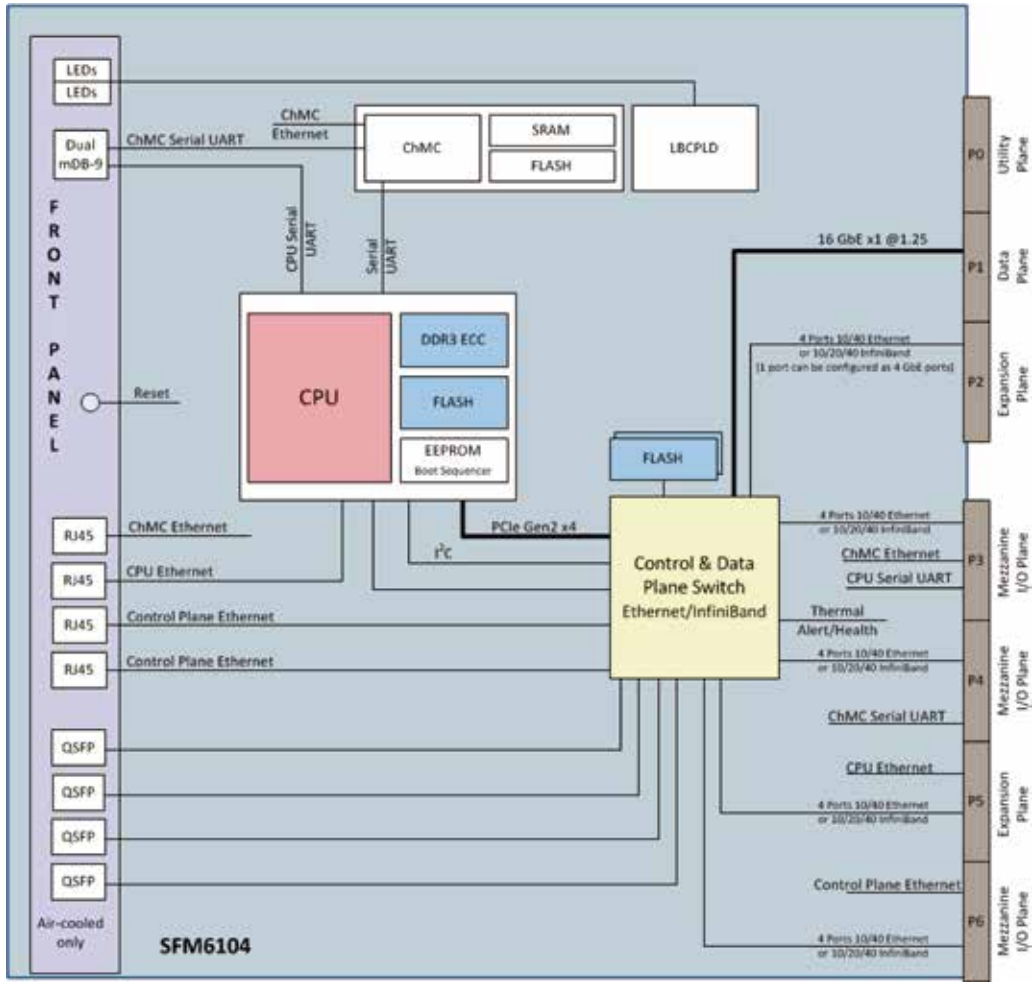

EnsambleSeries Model:**SFM6105**

SFM6105 OpenVPXスイッチは最大96レーンのPCIe Gen3をサポートするスイッチボードです。
VPX REDI VITA 48.1(空冷)、48.2(コンダクションクール)、48.4(液冷)、48.7(Air Flow-By)の冷却方式をサポートします。

主な性能

- 6U OpenVPX VITA 65対応
- 最大96レーンのPCIe Gen3
- VPX REDI(VITA 48)対応の冷却メカニズム
- SLT6-SWH-24F-10.4.3
- SLT6-SWH-24H-10.4.3-X

SFM6105 functional block diagram

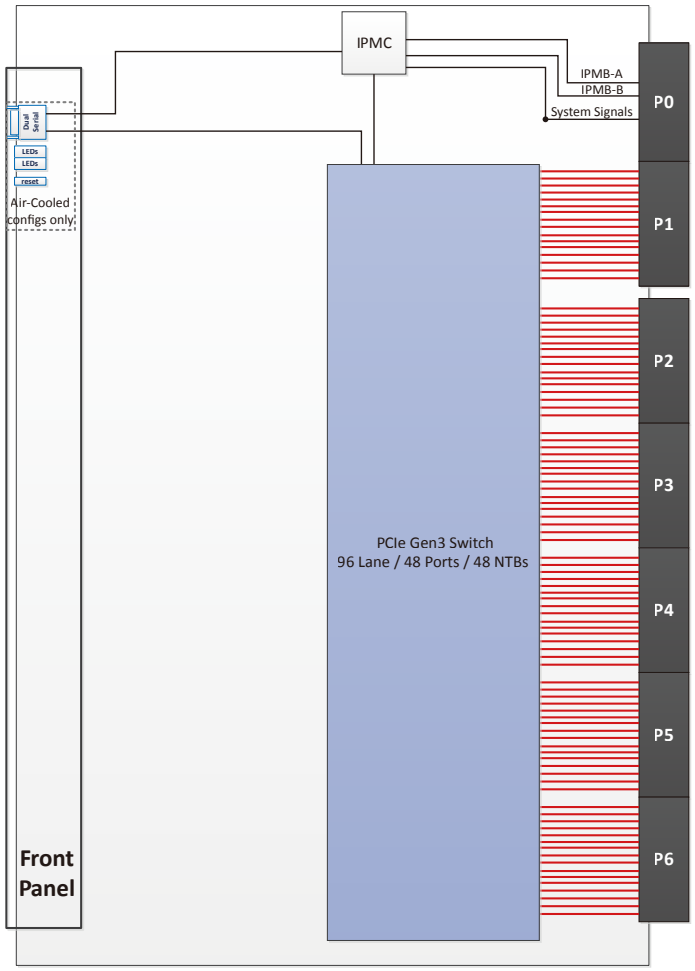

EnsambleSeries Model:**SFM6126**

SFM6126 OpenVPXスイッチは16ポートの10Gb Ethernetのコントロールプレーンスイッチングをサポートするスイッチボードです。VPX REDI VITA 48.1(空冷)、48.2(コンダクションクール)、48.4(液冷)、48.7(Air Flow-By)の冷却方式をサポートします。

主な性能

- 6U OpenVPX VITA 65対応
- コントロールプレーン:16 × 10Gb Ethernet
- VPX REDI(VITA 48)対応の冷却メカニズム
- SLT6-SWH-16U16F-10.4.5
- MOD6-SWH-16U16F-12.4.5-X

SFM6126 functional block diagram

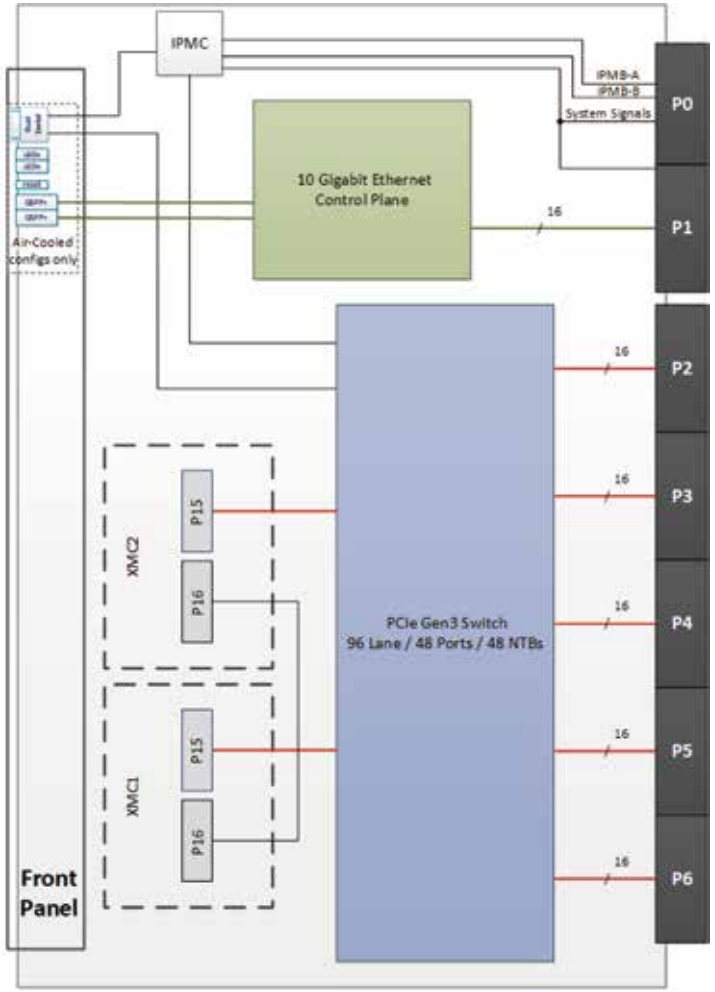

EnsembleSeries Model:**VGP-8177**

VGP-8177 OpenVPX Video Graphic Processor(VGP)は2基のAMD Radeon™を搭載した高機能グラフィックボードです。コンダクションクーリング、VPX REDI VITA 48.7(Air Flow-By)の冷却方式をサポートします。

主な性能

- 6U OpenVPX VITA 65対応
- 2基のAMD Radeon™ E9171、1.2TFLOPS
- GPUごとに4GB GDDR5 128bit幅
- DVI:2 × In, 5 × Out
- ARINC-818-2:4 × In, 4 × Out
- 3G SDI:1 × In, 1 × Out
- Analog Video(RGB, CVBS):4 × In, 2 × Out)

VGP-8177 functional block diagram

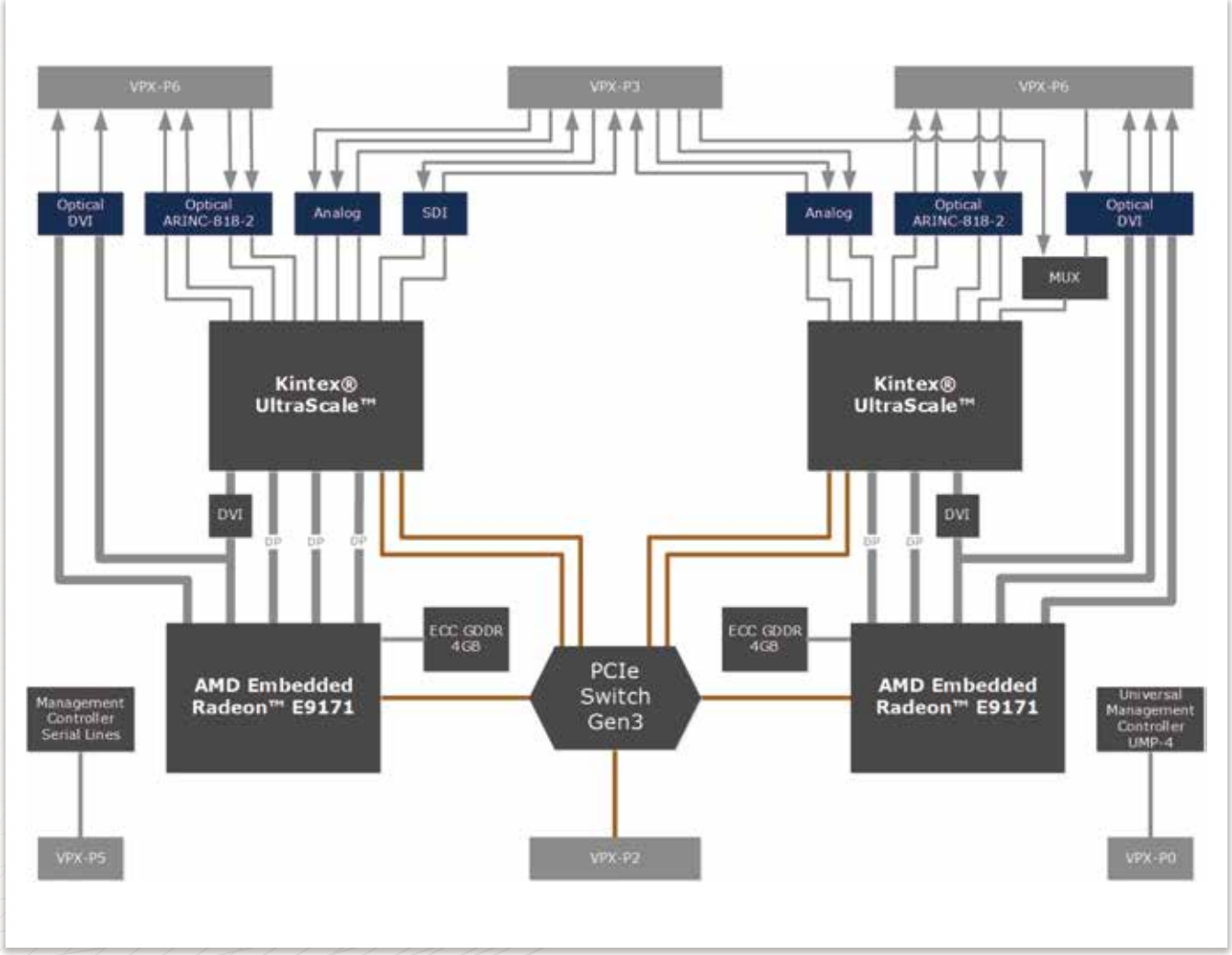

Rugged Small Form Factor Series Model:NanoSWITCH FLEX

NanoSWITCH FLEXは耐環境性能を有した小型のGigabit Ethernetスイッチです。IP67に対応し、-40℃～+71℃の動作温度をサポートしています。各種MIL規格（MIL-STD-1275E、MIL-STD-461F、MIL-STD-810G）に対応しています。

主な性能

- Small Form Factor(44 × 151 × 249mm)
- IP67対応
- 16 or 10ポートGigabit Ethernetスイッチ (Full Managed L2/L3)
- 動作温度範囲：-40℃～+71℃
- MIL-STD-1275E, MIL-STD-461F and MIL-STD-810G

NanoSWITCH FLEX functional block diagram

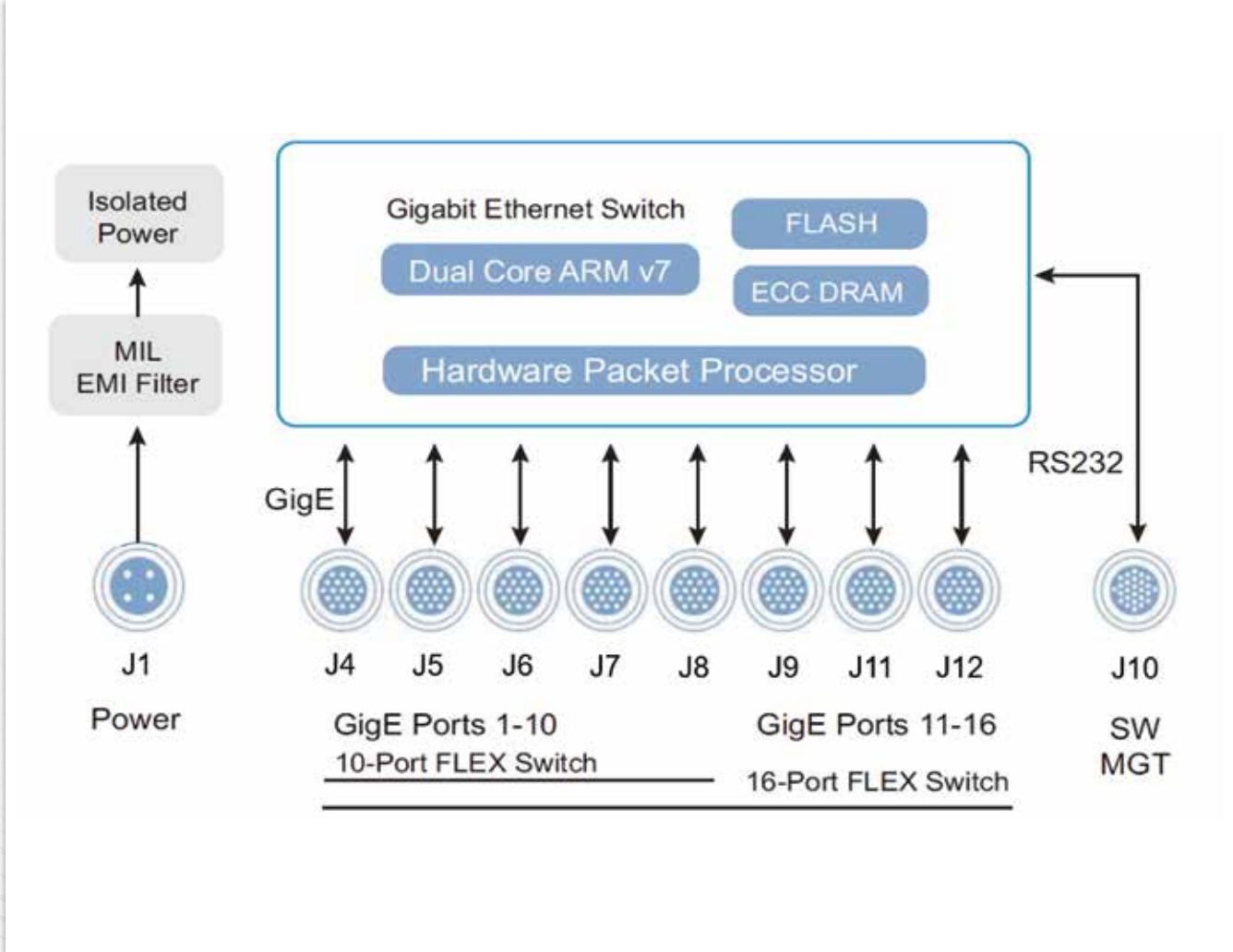

BuiltSAFE Model:**Digital Head-Up Display**

Digital Head-Up DisplayはDO-254 / DO-178 / DAL-A対応のカスタマイズ可能なディスプレイデバイスです。
-40℃～+85℃の動作温度をサポートしており、各種MIL規格(MIL-STD-461F、MIL-STD-704)に対応しています。

主な性能

- 広視野角(垂直:15度、水平:15.5度)
- DO-254 / DO-178 / DAL-A対応
- High-Resolution:最大1080p
- 動作温度範囲:-40℃～+71℃
- MIL-STD-461F、MIL-STD-704

Improved Line-of-Sight and Situational Awareness

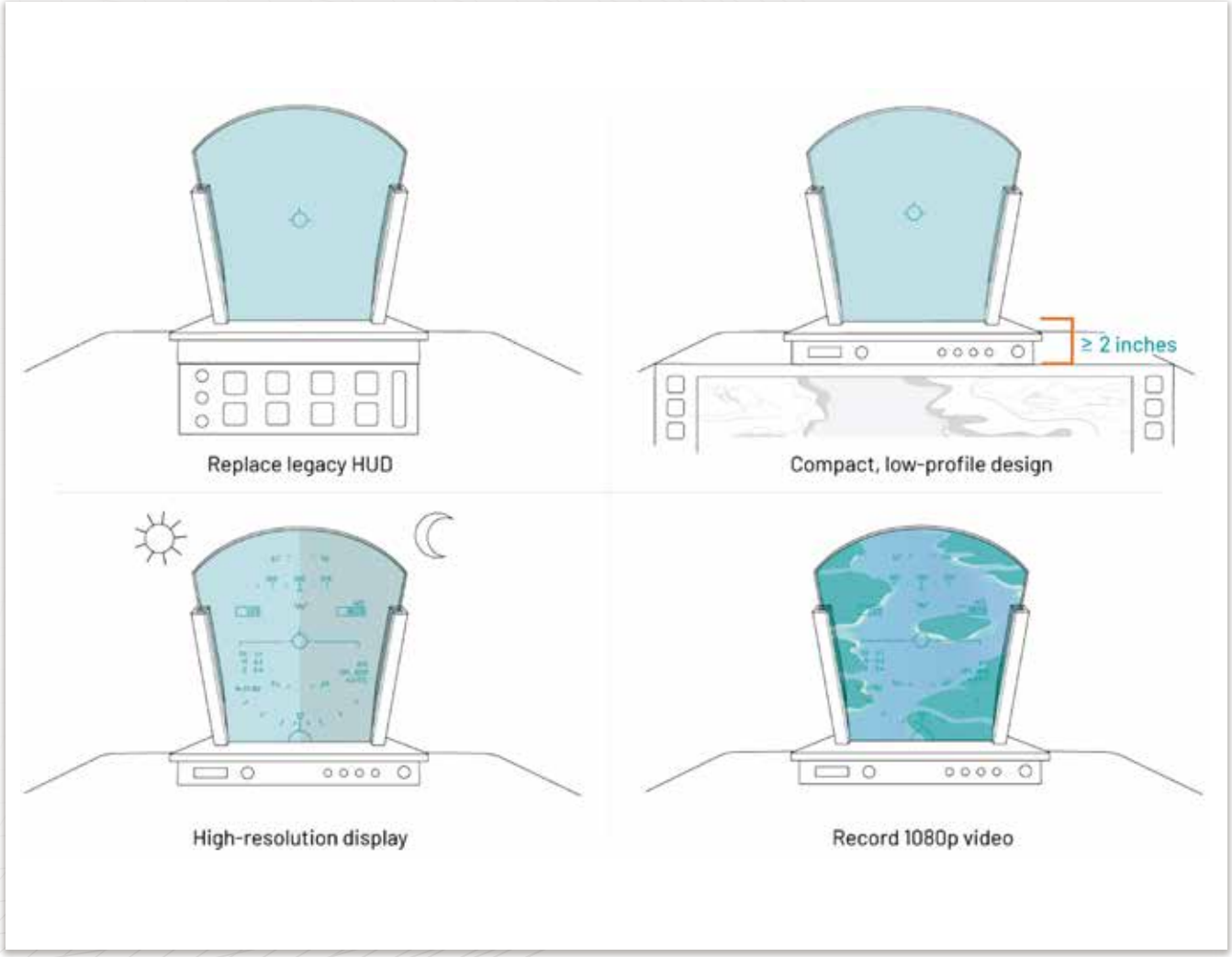

Multifunction Display Series Model:**AVM4178Q**

AVM41780はDO-160対応のディスプレイデバイスです。
-40℃～55℃の動作温度をサポートしています。オプションでタッチパネル、ヒーターを搭載することが可能です。

主な性能

- 16:9、1920 × 1080
- インプット:DVI、VGA、Ethernet、CAN、USB
- サイズ:289.1 × 439.42 × 70.1mm
- DO-160対応
- オプション:タッチパネル、ヒーター

AVM4178Q diagram

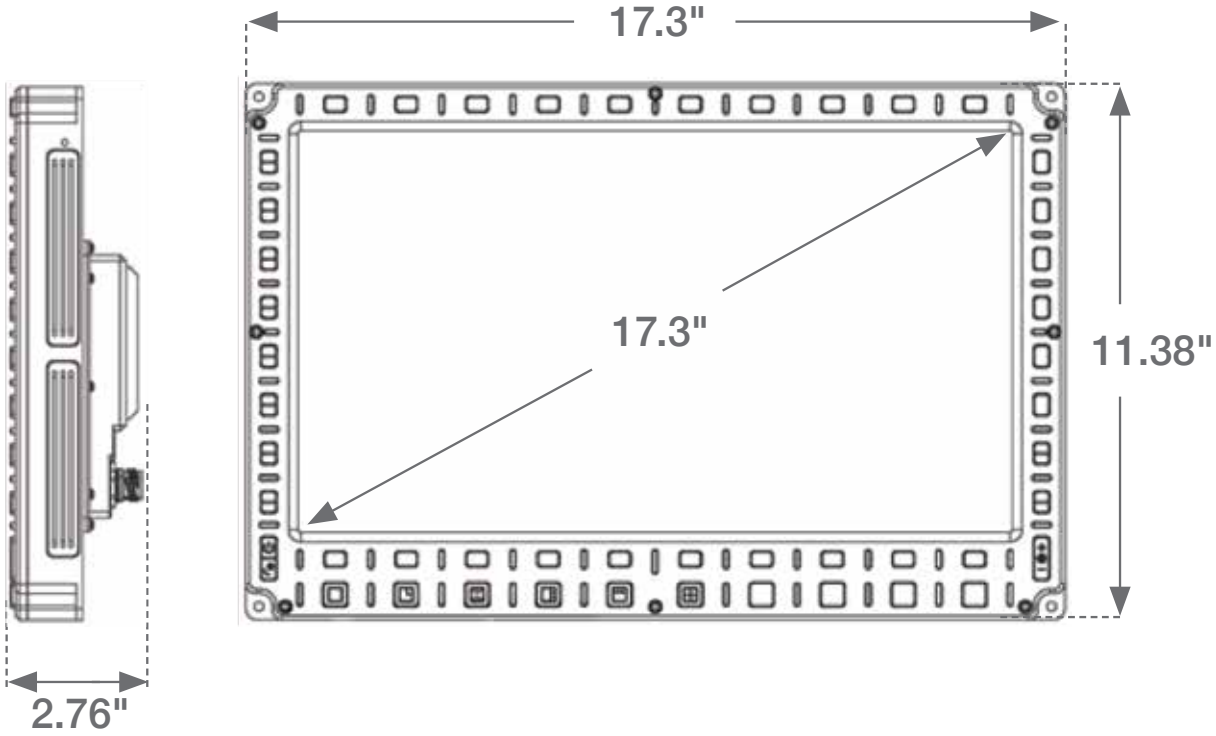

ELMA
Your Solution Partner

米国ELMA社は、VME、CompactPCI、VPX、VME対応ネットワークスイッチ、組み込み用ストレージ、シャーシ、I/Oボードなど多様な組み込み関連製品を提供しています。また、これらは高耐用性が求められるハードな環境で使用される状況にも適しています。

Model:**IC-INT-VPX3I**

IC-INT-VPX3I OpenVPXシングルボードコンピュータはIntel® Xeon® Wを搭載するVITA 65、SOSA対応の高機能ボードです。
通常空冷およびコンダクションクールの冷却方式にて、-40℃～+85℃の温度拡張が可能です。

主な性能

- 3U OpenVPX VITA 65対応
- 2.6GHz 8core Intel® Xeon® W-11865MRE
  もしくは2.6GHz 6core Intel® Xeon® W-11555MRE
- 最大32GB DDR4
- 1 × 100Gb Ethernet(データプレーン)
- SLT3-PAY-1F1F2U1TU1T1U1T-14.2.16
- SOSA対応

IC-INT-VPX3I functional block diagram

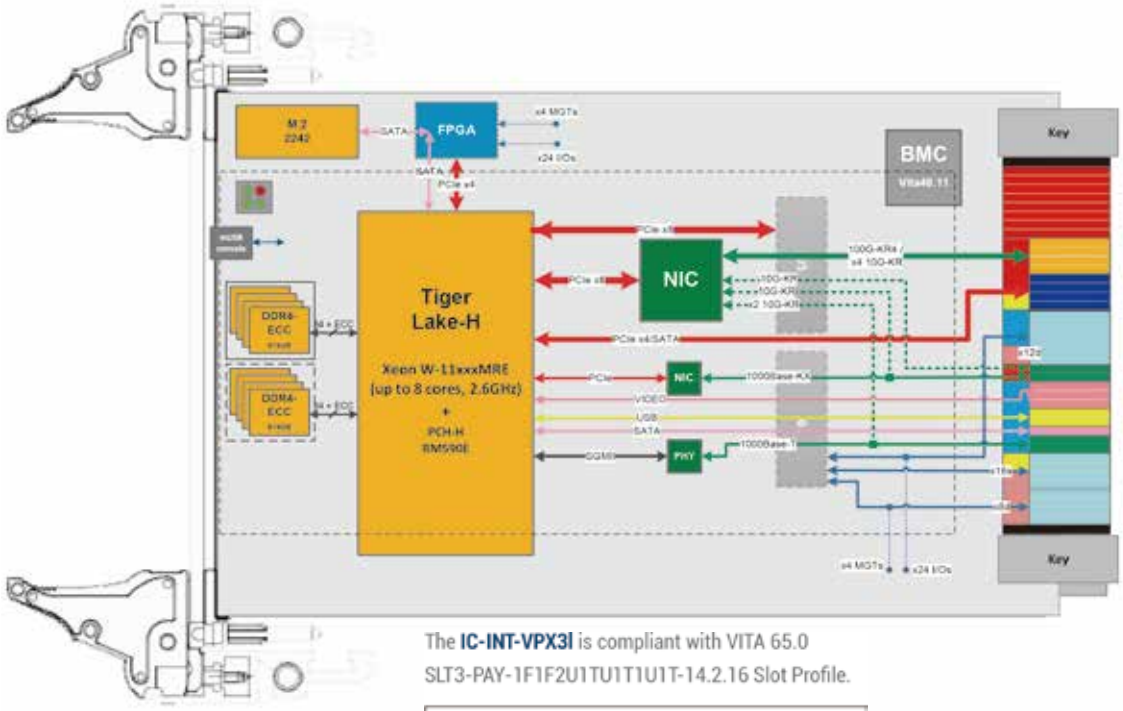

The **IC-INT-VPX3I** is compliant with VITA 65.0
SLT3-PAY-1F1F2U1TU1T1U1T-14.2.16 Slot Profile.

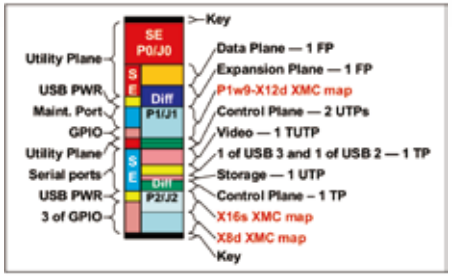

SLT3-PAY-1F1F2U1TU1T1U1T-14.2.16

Model:**ComEth4080e/4081e/4082e**

ComEth408xe 3U OpenVPX Ethernetスイッチは最大40Gb Ethernetをサポートする VITA 65対応のスイッチボードです。通常空冷およびコンダクションクールの冷却方式にて、-40℃～+85℃の温度拡張が可能です。

主な性能

- 3U OpenVPX VITA 65対応
- Managed Layer 2+/3スイッチ
- 最大22ポート（ComEth4082eは最大28ポート）
- 40GBASE-KR4（リア）
- SLT3-SWH-2F12T-14.4.8
- SLT3-SWH-8U12T-14.4.10

ComEth4080e/4081e/4082e functional block diagram

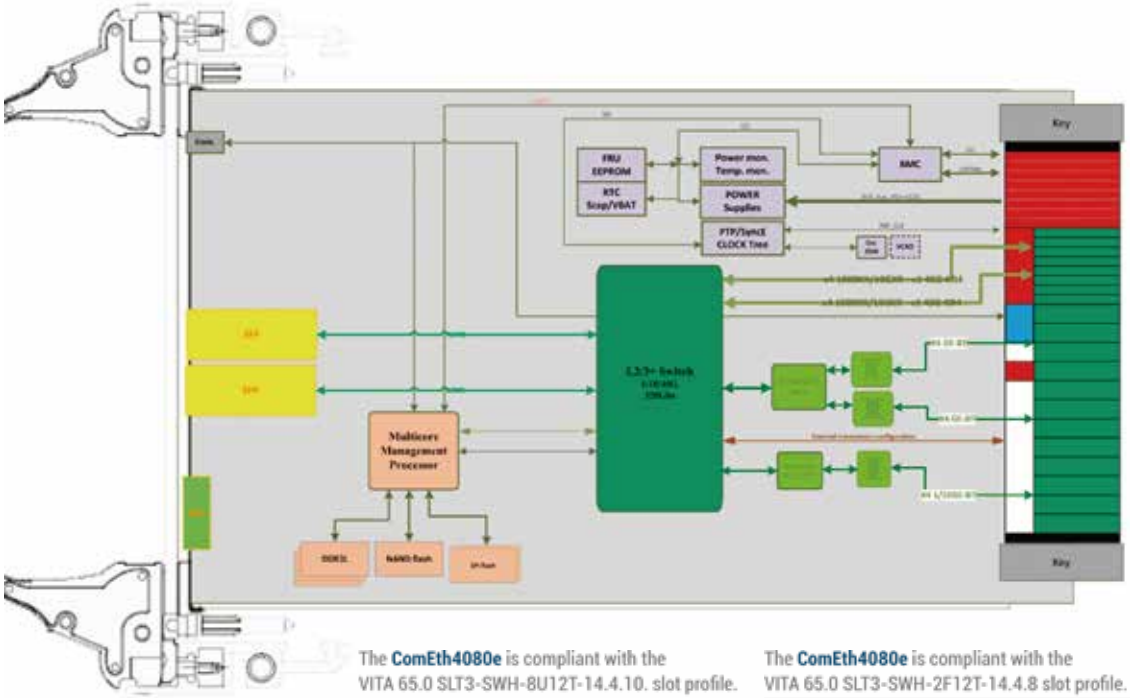

The **ComEth4080e** is compliant with the VITA 65.0 SLT3-SWH-8U12T-14.4.10. slot profile.

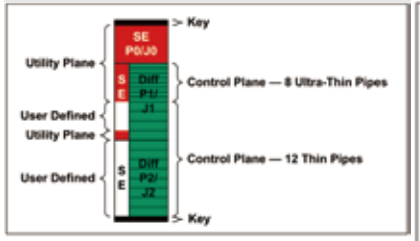

Figure 14.4.10-1 SLT3-SWH-8U12T-14.4.10

The **ComEth4080e** is compliant with the VITA 65.0 SLT3-SWH-2F12T-14.4.8 slot profile.

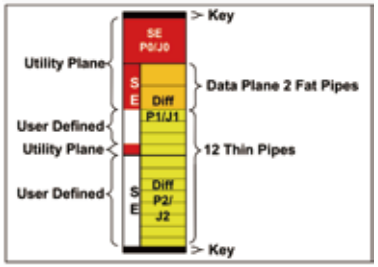

Figure 14.4.8-1 SLT3-SWH-2F12T-14.4.8

Model:**ComEth4420e**

ComEth4420e 3U OpenVPX Ethernetスイッチは最大40Gb Ethernetをサポートする VITA 65、SOSA対応のスイッチボードです。通常空冷およびコンダクションクールの冷却方式にて、-40℃～+85℃の温度拡張が可能です。

主な性能

- 3U OpenVPX VITA 65、SOSA対応
- Managed Layer 2+/3スイッチ
- 最大11ポート(1/10/40Gb Ethernet)
- SLT3-SWH-6F8U-14.4.15
- SLT3-SWH-6F6U-14.4.1

ComEth4420e functional block diagram

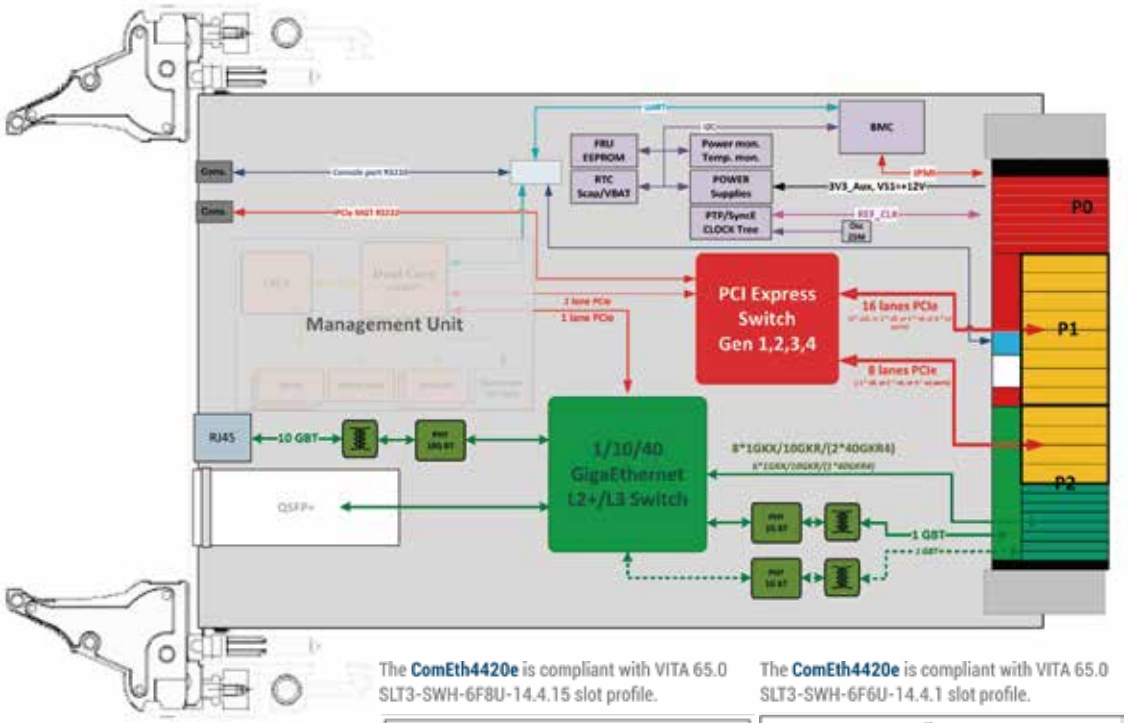

The **ComEth4420e** is compliant with VITA 65.0 SLT3-SWH-6F8U-14.4.15 slot profile.

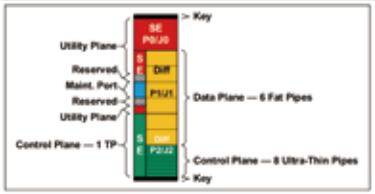

Figure 14.4.15-1 SLT3-SWH-6F8U-14.4.15

The **ComEth4420e** is compliant with VITA 65.0 SLT3-SWH-6F6U-14.4.1 slot profile.

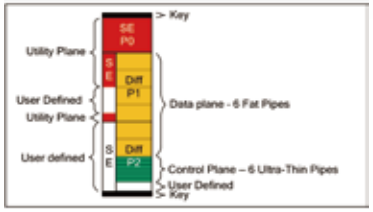

Figure 14.4.1-1 SLT3-SWH-6F6U-14.4.1

Model:**ComEth4682e**

ComEth4682e 3U OpenVPX Ethernetスイッチは最大100Gb Ethernetをサポートする VITA 65、SOSA対応のスイッチボードです。通常空冷およびコンダクションクールの冷却方式にて、-40℃～+85℃の温度拡張が可能です。

主な性能

- 3U OpenVPX VITA 65、SOSA対応
- Managed Layer 2+/3スイッチ
- 最大57ポート(24 Opticalポート、2 × フロントMPOコネクタ)
- SLT3-SWH-2F24U-14.4.3
- SLT3-SWH-4F16U-14.4.13
- SLT3-SWH-8F-14.4.2
- SLT3-SWH-6F8U-14.4.15(32ポート)
- SLT3-SWH-6F1U7U-14.4.14(31ポートビルドオプション)

ComEth4682e functional block diagram

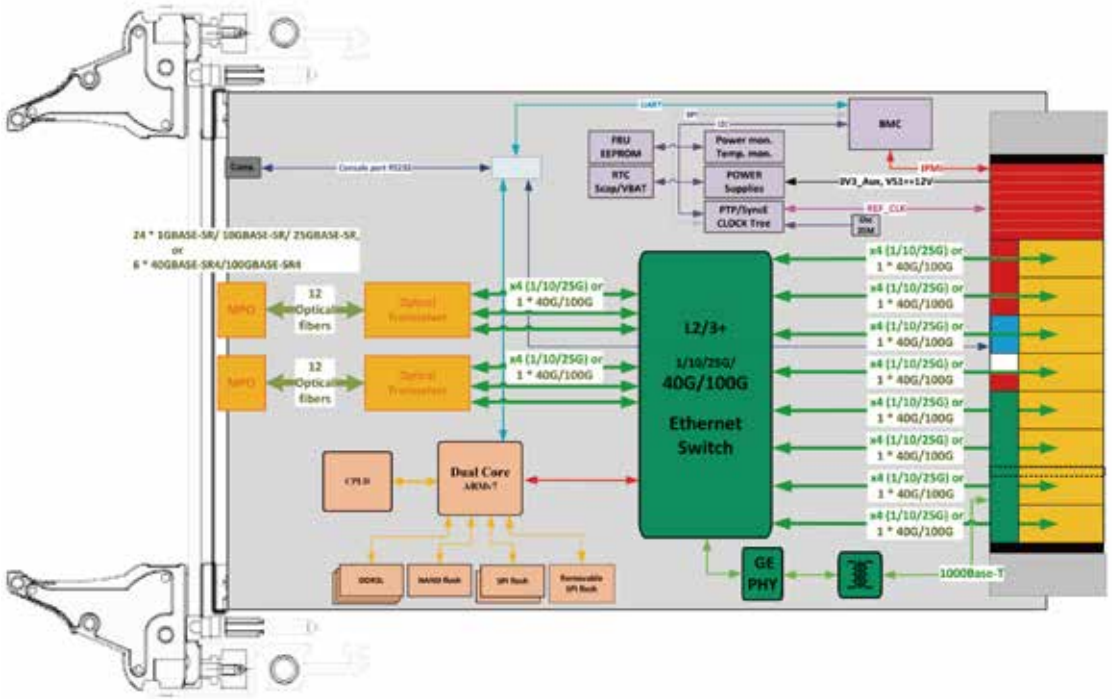

The **ComEth4682e** is compliant with VITA 65.0 SLT3-SWH-2F24U-14.4.3 Slot Profile.

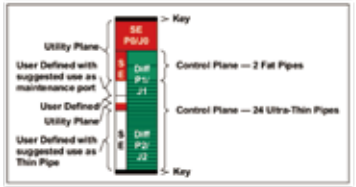

SLT3-SWH-2F24U-14.4.3

The **ComEth4682e** is available (build option) in a version compliant with VITA 65.0 SLT3-SWH-6F1U7U-14.4.14 Slot Profile.

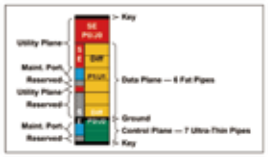

SLT3-SWH-6F1U7U-14.4.14

Model:**ComEth4000e**

ComEth4000eは最大40Gb EthernetをサポートするVMEのL3スイッチボードです。通常空冷およびコンダクションクールの冷却方式にて、-40℃～+85℃の温度拡張が可能です。

主な性能

- 6U VME(1 or 2スロット)
- 最大40Gb Ethernet(QSFP)
- 1スロット製品
  8 × 1Gb Ethernet
  4×1Gb Ethernet or 4×SFP+ or 1×QSFP or 4×10Gb Ethernet
- 2スロット製品
  16 × 1Gb Ethernet
  8 × 1Gb Ethernet or 8 × SFP+
- コーティング、-40℃～+85℃の温度拡張可能

ComEth4000e functional block diagram

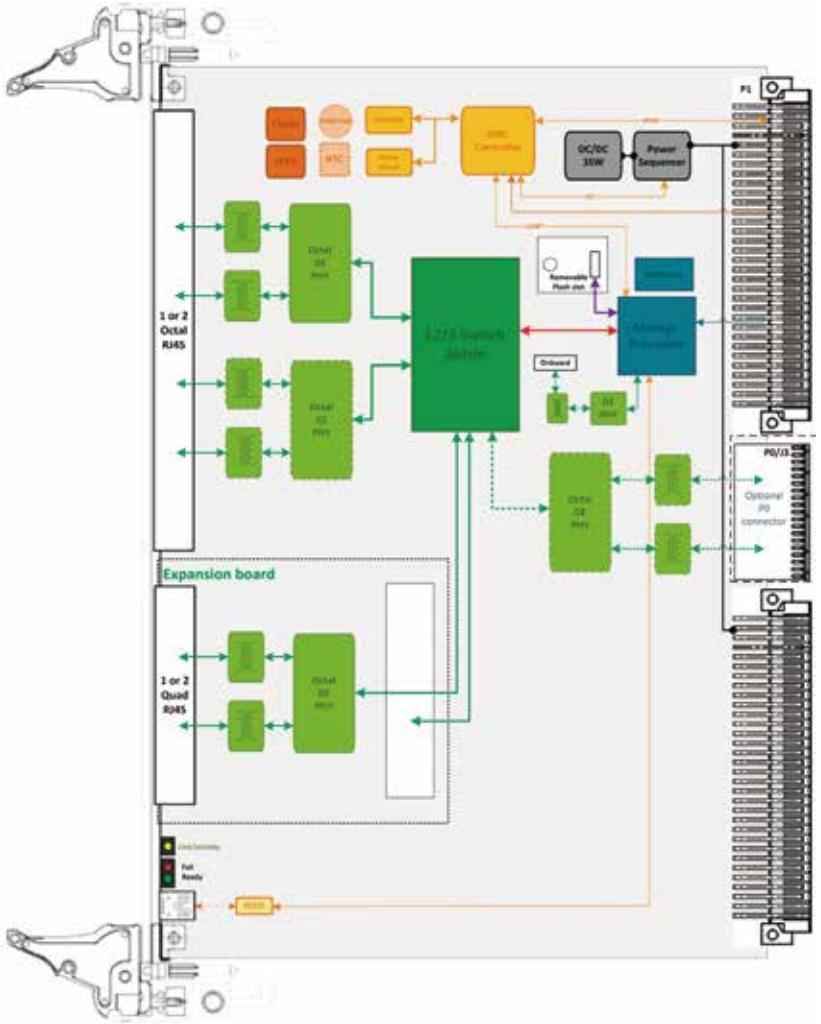

VME/CompactPCI スイッチ製品

Model:T4050e (CompactPCI), T4070e (VME)

従来のLANスイッチ製品をリプレースする高性能製品です。
同一製品群で多彩なポートを構成を選択する事ができます。

T4050e/T4070eポートコンフィギュレーション

Product types	Description	Backplane ports 21 to 24	Front ports F1 to F8	Front port F9	Front ports F10 to F12
4050e/70e-011	24 ports 1000BT	1000BT	N/A	N/A	N/A
4050e/70e-010	24 ports 1000BT and 8 SFP+	1000BT	SFP+	N/A	N/A
4050e/70e-012	20 ports 1000BT and 8 SFP+ and mezzanine 4 SFP+	N/A	SFP+	SFP+	SFP+
4050e/70e-013	20 ports 1000BT and 8 SFP+ and mezzanine 1 QSFP+	N/A	SFP+	QSFP	N/A
4050e/70e-014	20 ports 1000BT and 8 SFP+ and mezzanine 4 ports 10GBT	N/A	SFP+	10GBT	10GBT
4050e/70e-016	20 ports 1000BT and 8 SFP+ and mezzanine 4 SFP 100M/1GBps	N/A	SFP+	100M/1GBps	100M/1GBps

T4050e/T4070e functional block diagram

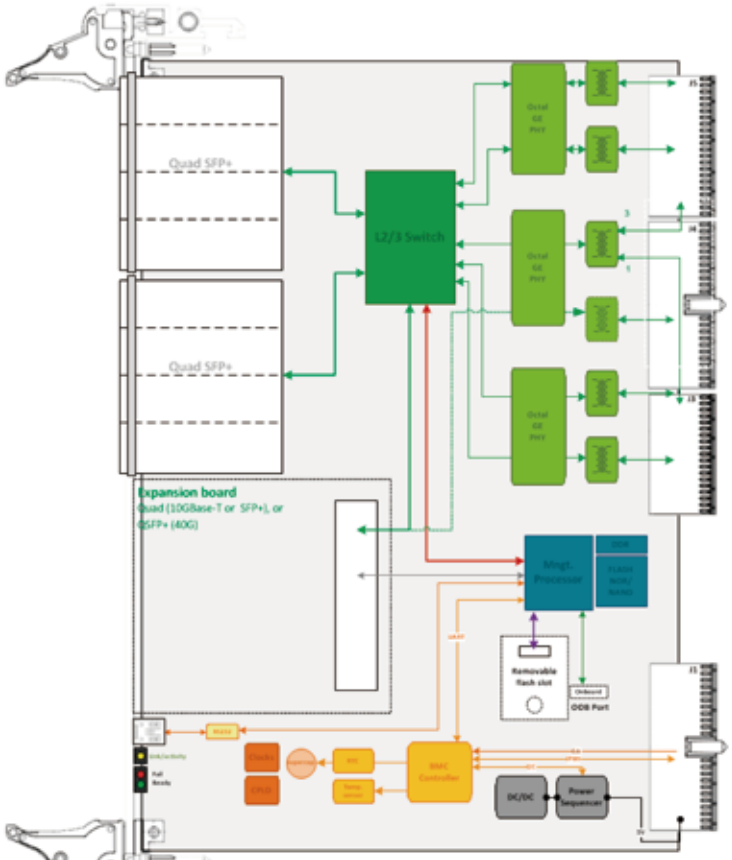

T4050e構成図

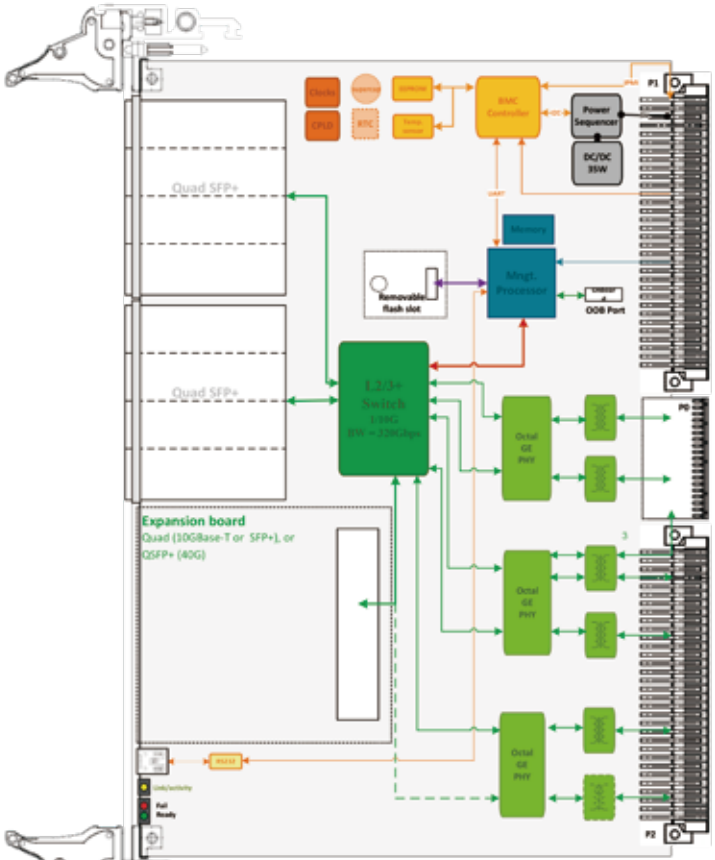

T4070e構成図

3U 2slot OpenVPX SOSA™ 対応 25Gbps バックプレーン

Front

Back

Backplane functional block diagram

1SVX302AMP-1X31:

Slot 1:SLT3-PAY-1F1F2U1TU1T1U1T-14.2.16-n
Slot 2:SLT3-PAY-1F1U1S1S1U2F1H-14.6.11-n

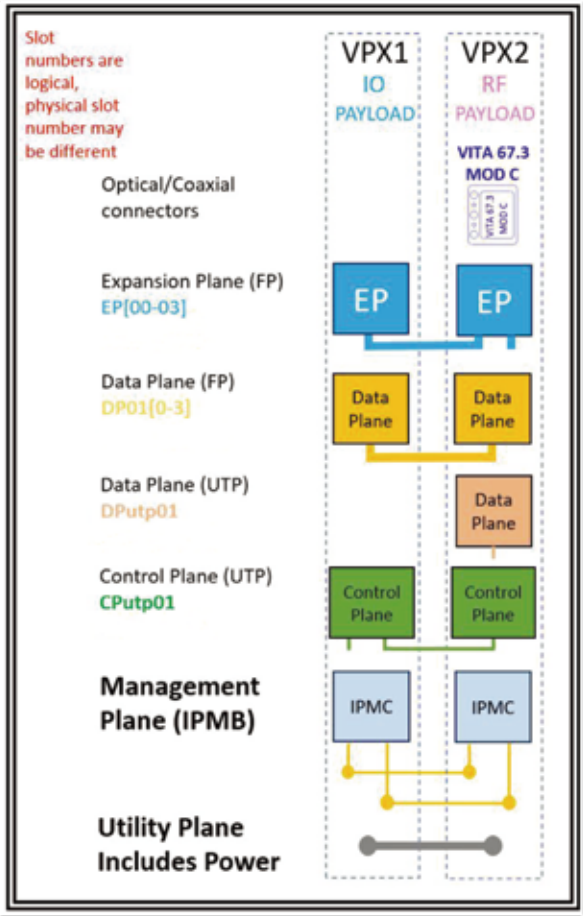

詳細は左記QRまたは下記アドレスへ

https://www.active-vision.co.jp/pdf/act/Datasheet-3U-2slot-OVPX-SOSA-Aligned-Backplane.pdf

3U 6slot OpenVPX SOSA™ 対応 25Gbps バックプレーン

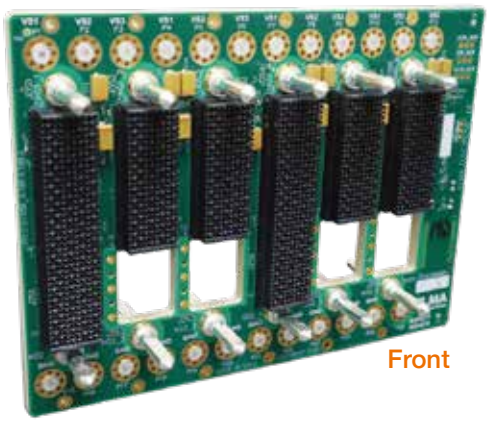

Front

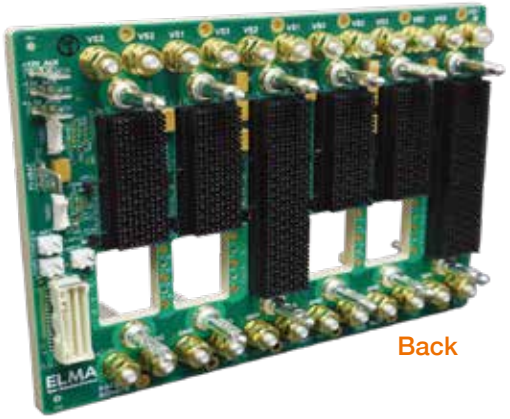

Back

Backplane functional block diagram

1SVX306ACP-1X31:

Slot 1:	SLT3-PAY-1F1F2U1TU1T1U1T-14.2.16
Slot 2, 5 & 6:	SLT3-PAY-1F1U1S1S1U1U2F1H-14.6.11
Slot 3:	SLT3x-TIM-2S1U22S1U2U1H-14.9.2
Slot 4:	SLT3-SWH4F1U7U1J-14.8.7

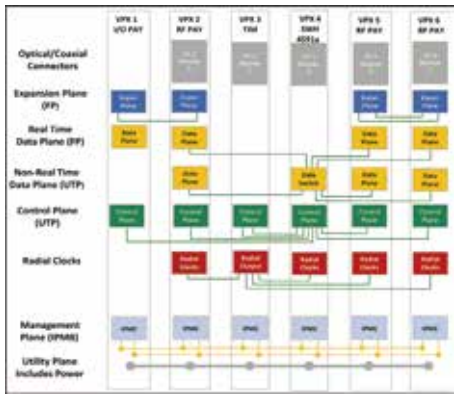

1SVX306AEP-1X31:

Slot 1:	SLT3-PAY-1F1F2U1TU1T1U1T-14.2.16
Slot 2, 5 & 6:	SLT3-PAY-1F1U1S1S1U1U2F1H-14.6.11
Slot 3:	SLT3x-TIM-2S1U22S1U2U1H-14.9.2
Slot 4:	SLT3-SWH-6F1U7U-14.4.14

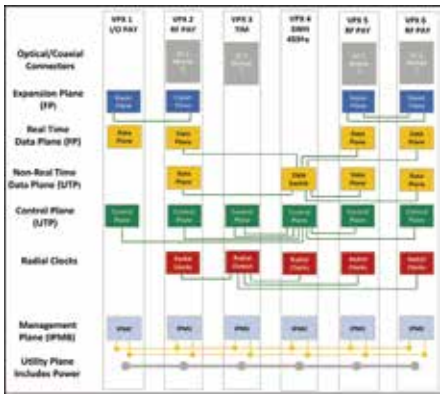

1SVX306AKP-1X31:

Slot 1:	SLT3-PAY-1F1F2U1TU1T1U1T-14.2.16
Slot 2, 5 & 6:	SLT3-PAY-1F1U1S1S1U1U2F1H-14.6.11
Slot 3:	SLT3x-TIM-2S1U22S1U2U1H-14.9.2
Slot 4:	SLT3-SWH-6F1U7U-14.4.14

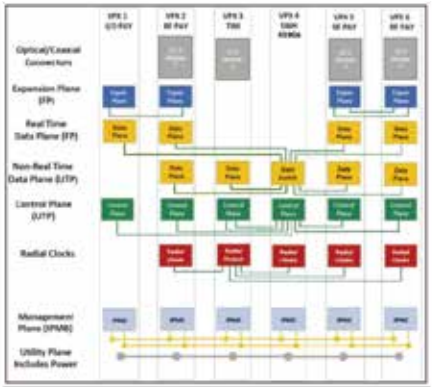

詳細は左記QRまたは下記アドレスへ

https://www.active-vision.co.jp/pdf/act/Datasheet-3U-6-slot-VPX-SOSA-Aligned-Backplane.pdf

バックプレーン製品一覧、資料ページ

3U OpenVPX, SOSA™ バックプレーン製品

詳細は左記QRまたは下記アドレスへ
https://www.active-vision.co.jp/pdf/act/Interactive-Chart-3U-OpenVPX.pdf

詳細は左記QRまたは下記アドレスへ
https://www.active-vision.co.jp/pdf/act/Interactive-Chart-3U-SOSAOnly.pdf

詳細は左記QRまたは下記アドレスへ
https://www.active-vision.co.jp/pdf/act/Interactive-Chart-3U-Power-and-Ground-Backplane-en.pdf

6U OpenVPX バックプレーン製品

詳細は左記QRまたは下記アドレスへ
https://www.active-vision.co.jp/pdf/act/Interactive-Chart-6U-OpenVPX-Backplane-Profiles-en.pdf

詳細は左記QRまたは下記アドレスへ
https://www.active-vision.co.jp/pdf/act/Interactive-Chart-6U-7U-Power-and-Ground-Backplane-en.pdf

VPX バックプレーンアクセサリー

詳細は左記QRまたは下記アドレスへ
https://www.active-vision.co.jp/pdf/act/Interactive-Chart-Accessories-VPX.pdf

Slot Profiles

VITA 65 defines OpenVPX in terms of four types of Profiles: Slot Profiles, Backplane Profiles, Module Profiles and Chassis Profiles. Slot Profiles have a type, board size and clock variation. Slots have rows that are defined to support a variety of Pipe sizes or module apertures. Slot Profiles define where pipes or apertures are located and also indicated user defined wafer locations.

Backplane Profiles define how the Slots are interconnected. Backplane Profiles also define the bandwidth capability of the Pipes. Module Profiles indicate which Pipes or Apertures are supported and the signaling protocol and data rate associated with each Pipe. A Module Profile are fully compatible with a single Slot Profile but can be used in Slots that do not fully support all the defined channels.

Slot Profile Examples

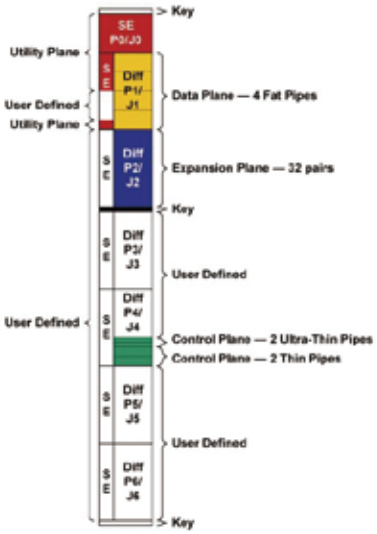

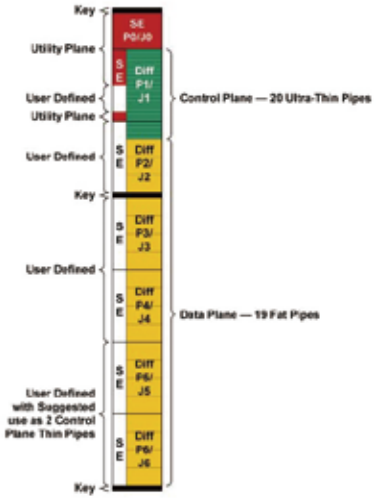

SLTU y – PAY - nXnXnX-1X.x.x-n

Board Size
U = 3 or 6

y = Clock variations
- p = parallel termination
- s = series termination
- x = radial - not defined
- Omitted field = bussed

Slot type
- PAY = payload
- STO = storage
- PER = peripheral
- SWH = switch
- TIM = timing

n = # pipes or connector patterns

VITA 65 Sections 10 or 14

n = a line in the Slot Profile spreadsheet identifying specific connector aperture pattern (if any) and RF or optical module population (if any)

X = Type of Pipes or Aperture

Pipes (number of diff. pairs or discrete fibers
- S = Single Pipe (1)
- U = Ultra-thin (2)
- T = Thin (4)
- F = Fat (8)
- M = Ten (10)
- W = Twelve (12)
- D = Double (16)
- Q = Quad (32)
- O = Octal (64)

Connector aperture name (Connector Module size)
- A = 66.1 (full)
- B = 66.2 (full)
- C = 66.3 (full)
- E = 66.4/ 67.1/ 67.3A (half)
- G = 67.2/ 67.3B (full)
- H = 67.3C (full new)
- J = 67.3D (half new)
- K = 67.3E (full+half new)

Note: That order of Pipes is from top to bottom in the physical slot

ドイツEKF社はCompactPCIおよびCompactPCI Serialをはじめ、BOX型コンピュータなど多様なフォームファクターの製品を提供しています。
また、CPUボードの他、ネットワークスイッチからシリアル拡張に至るまで多彩なI/Oボードもラインナップしています。

CompactPCI PlusIO / Serial CPUボード

コーティング対応可能
温度拡張（-40℃~+85℃）可能

Model:**PC7-FESTIVAL**

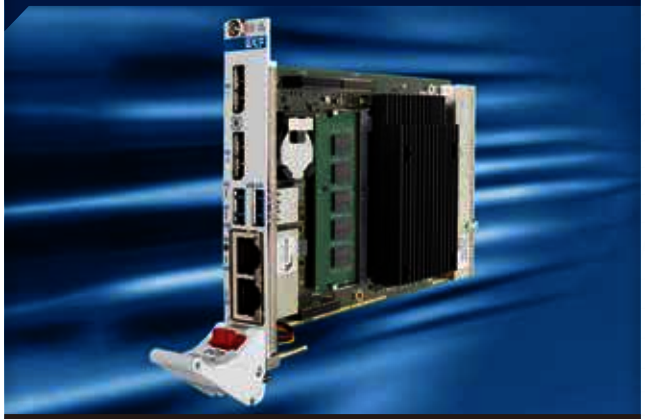

◇Intel® Xeon® E3 v6 / Core i3

Model:**SC9-TOCCATA**

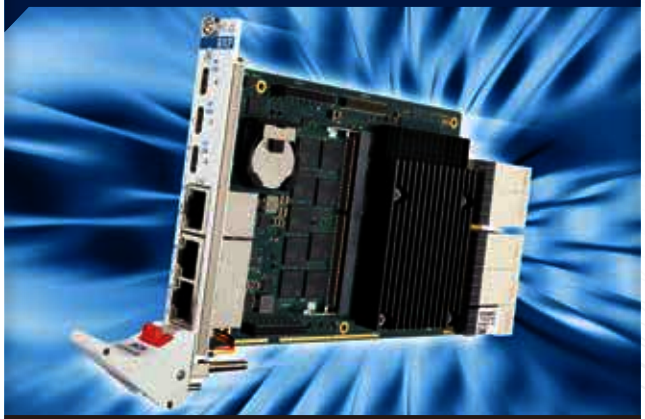

◇Intel® Xeon® W

製品	フォームファクター	CPU	Ethernet
PC8-FLUTE Intel® Atom® Elkhart Lake	CompactPCI PlusIO	x6425RE 4コア 1.9GHz x6414RE 4コア 1.5GHz x6212RE 2コア 1.2GHz	3 × 2.5 Gigabit Ethernet
PC7-FESTIVAL Intel® 7th Gen Kaby Lake Xeon® E3 v6 / Core i3	CompactPCI PlusIO	E3-1505M v6 4コア 4GHz E3-1505L v6 4コア 3GHz i3-7102E 2コア 2.1GHz	2 × Gigabit Ethernet
PC6-TANGO Intel® Atom® Apollo Lake	CompactPCI PlusIO	x7-E3950 4コア 2.0GHz x5-E3940 4コア 1.8GHz x5-E3930 2コア 1.3GHz	2 × Gigabit Ethernet
SC9-TOCCATA Intel® 11th Gen Tiger Lake Xeon® W	CompactPCI Serial	W-11865MRE 8コア 4.7GHz W-11865MLE 8コア 4.5GHz	3 × 2.5 Gigabit Ethernet
SC8-FLUTE Intel® Atom® Elkhart Lake	CompactPCI Serial	x6425RE 4コア 1.9GHz x6414RE 4コア 1.5GHz x6212RE 2コア 1.2GHz	3 × 2.5 Gigabit Ethernet
SC6-TANGO Intel® Atom® Apollo Lake	CompactPCI Serial	x7-E3950 4コア 2.0GHz x5-E3940 4コア 1.8GHz	2 × Gigabit Ethernet
SC5-FESTIVAL Intel® 7th Gen Kaby Lake Xeon® E3 v6 / Core i3	CompactPCI Serial	E3-1505M v6 4コア 4GHz E3-1505L v6 4コア 3GHz i3-7102E 2コア 2.1GHz	2 × Gigabit Ethernet

Model:**PC7-FESTIVAL**

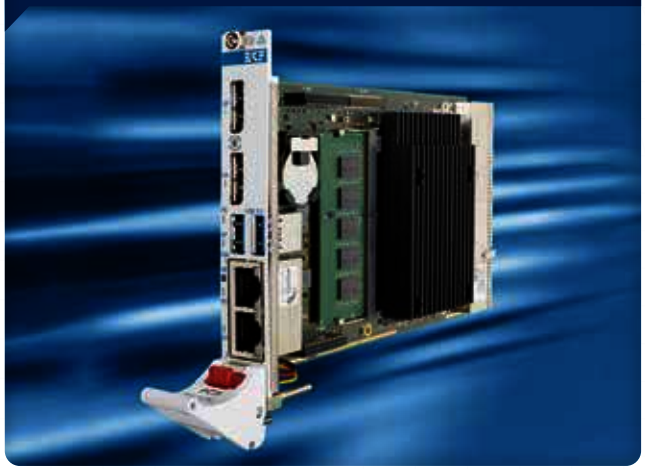

主な仕様

- Intel® 7th Gen Kaby Lake Xeon® E3 v6 / Core i3
  - E3-1505M v6 4コア 4GHz
  - E3-1505L v6 4コア 3GHz
  - i3-7102E 2コア 2.1GHz
- 2 × Gigabit Ethernet
- 2 × DisplayPort
- 2 × USB3.0 Type-A
- コーティング対応可能
- 温度拡張（-40℃~+85℃）可能

PC7-FESTIVAL ブロック図

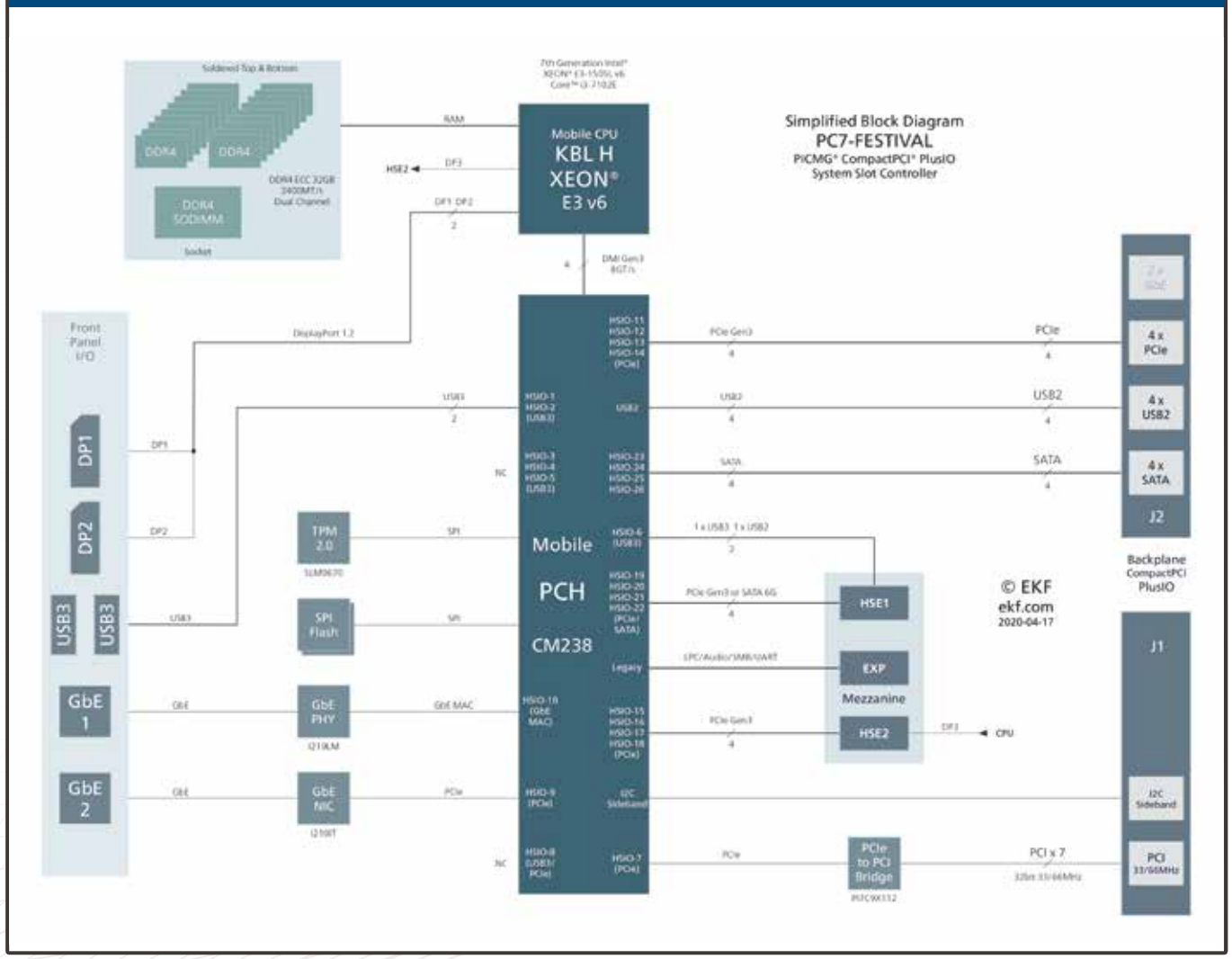

CompactPCI Serial CPUボード

Model:SC9-TOCCATA

主な仕様

- Intel® 11th Gen Tiger Lake Xeon® W
  - W-11865MRE 8コア 4.7GHz
  - W-11865MLE 8コア 4.5GHz
- 3 × 2.5Gigabit Ethernet
- 3 × USB-C（DP Alt Mode）
- コーティング対応可能
- 温度拡張（-40℃~+85℃）可能

SC9-TOCCATA ブロック図

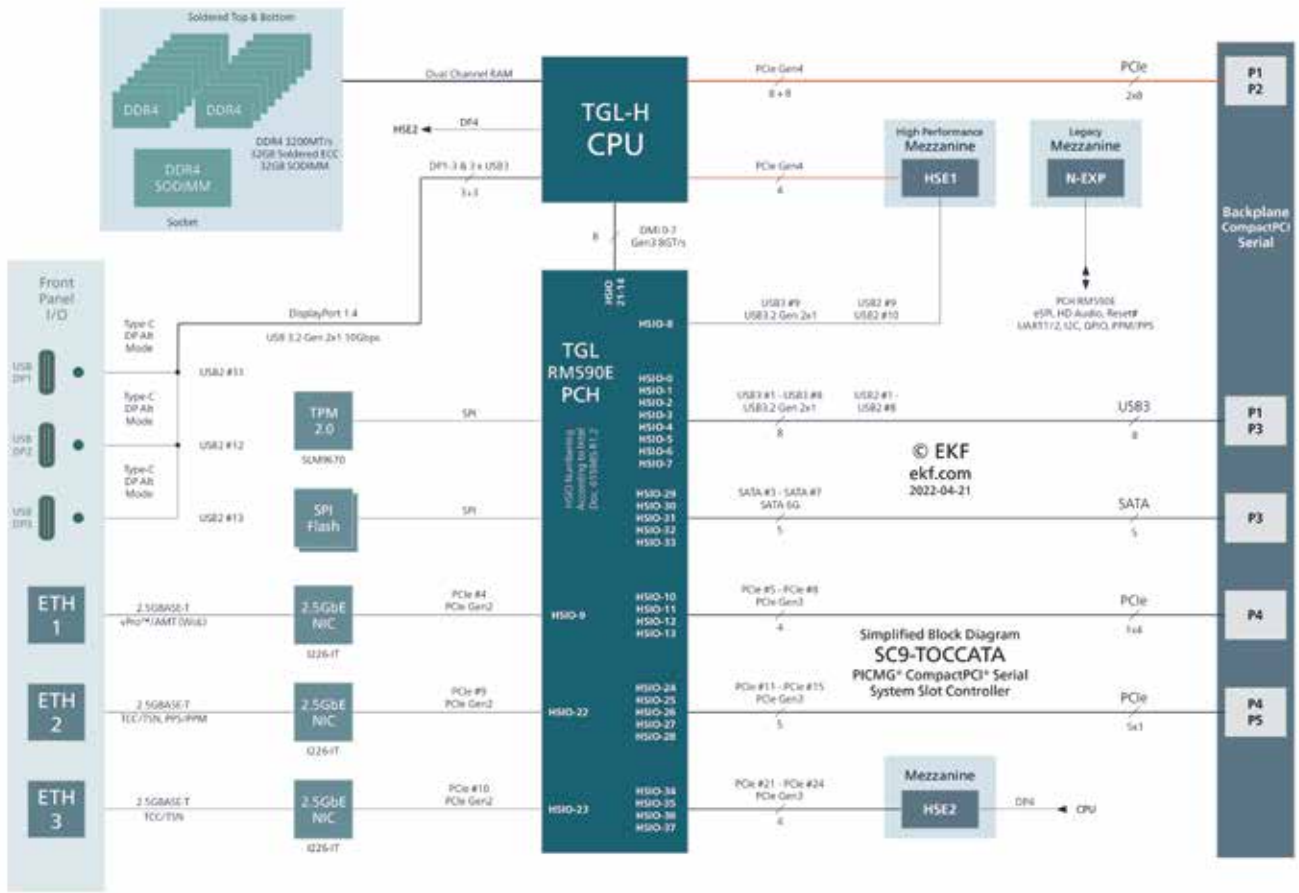

CPUボード用メザニンカード / サイドボード

コーティング対応可能
温度拡張（-40℃~+85℃）可能

Model:C48-M2

◇2 × M.2 SATA SSD

Model:S40-NVME

◇1 × M.2 SSD（NVMe PCIe ×4 Gen3）
◇1 × USB3.1 Gen1
◇※オプション 1 × M.2 SSD, 1 × USB3.1 Gen1増設

Model:S42-MC

◇1 × M.2 SSD（NVMe PCIe ×4 Gen3）
◇2 × PCIe Half-Miniカードもしくは
1 × PCIe Full-Miniカード

Model:S48-SSD

◇1 × M.2 SSD（NVMe PCIe x4 Gen4）
◇1 × M.2 SSD（NVMe PCIe x4 Gen3）

Model:S80-P6

◇8ポート Gigabit Ethernetスイッチ（バックプレーン）
◇1 × M.2 SSD（NVMe PCIe ×4 Gen3）

Model:S82-P6

◇4 × Gigabit Ethernet（バックプレーン）
◇1 × M.2 SSD（NVMe PCIe ×4 Gen3）

Model:S83-P6

◇4 × 2.5 Gigabit Ethernet（バックプレーン）
◇1 × M.2 SSD（NVMe PCIe ×4 Gen4）
◇1 × USB3.2 Gen2

Model:PCL-CAPELLA

◇1 × CFast or Micro SATA SSD 1.8"（リムーバブル）
◇2 × USB2.0
◇※オプション 1 × mSATA or CFast増設

Model:SCJ-VEENA

◇4 × 2.5 Gigabit Ethernet
◇1 × M.2 SSD（NVMe PCIe ×4 Gen4）
◇1 × USB3.0

Model:SCL-RHYTHM

◇4 x Gigabit Ethernet（M12 Xコードコネクタ）
◇※オプション 1 × M.2 SSD（NVMe PCIe ×4 Gen3）増設

Model:SCZ-NVM

◇2 × RS-232, 1 × USB3.1,
◇1 × DisplayPort
◇※オプション 1 × M.2 SSD（NVMe PCIe ×2/×4 Gen3）増設

Model:SCX-PCIE

◇3 × Gigabit Ethernet, 3 x USB3.0,
◇1 × M.2 SSD（NVMe PCIe x3 Gen3）
◇1 × PCIe Half / Full-Miniカード

CompactPCI IOボード、Ethernetスイッチ

コーティング対応可能
温度拡張（-40℃~+85℃）可能

Model:**CN7-REVERB**

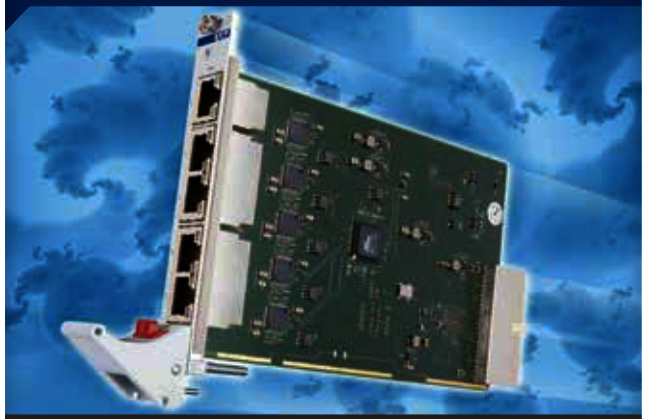

◇5 × Gigabit Ethernet

Model:**CL1-COMBO**

◇6ポート Gigabit Ethernetスイッチ

Model:**CL2-BRASS**

◇5ポート Gigabit Ethernetスイッチ
（M12 Xコードコネクタ）

Model:**CUE-BALLADE**

◇4 x RS-232（RJ45、絶縁）
◇*オプション D-Subコネクタ変更

Model:**CUD-TWIST**

◇4 × RS-485（RJ45、絶縁）

Model:**CX2-GROUP**

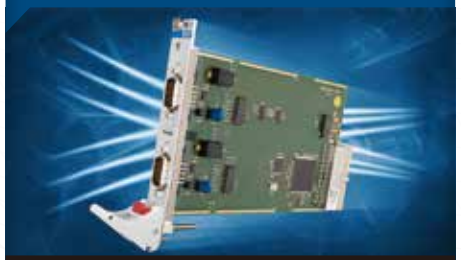

◇2 × CAN（D-Sub、絶縁）

Model:**CK2-SESSION**

◇XMCキャリアボード

Model:**CB3-TONE**

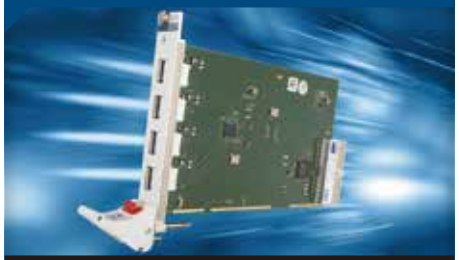

◇4 × USB3.0

CompactPCI Serial Ethernetボード / スイッチ

コーティング対応可能
温度拡張(-40℃~+85℃)可能

Model:SN5-TOMBAK

◇2 × SFP+ 10 Gigabit Ethernet

Model:SN1-REVERB / SN2-VIBRATO

◇5 × Gigabit Ethernet
◇コネクタ選択可能（RJ45、M12）

Model:SN3-GONG

◇2 × 10 Gigabit Ethernet

Model:SN9-CAPO

◇4 × 2.5 Gigabit Ethernet

Model:SY7-CYCLONE

◇10 × 100BASE-T1 Ethernet

Model:SL2-BRASS

◇9ポート Gigabit Ethernetスイッチ(M12 Xコードコネクタ)

Model:SL4-TUBA

◇20ポート Gigabit Ethernetスイッチ

Model:SL1-COMBO

◇7ポート Gigabit Ethernetスイッチ

Model:SLA-SOLO / SLC-ARMADA

Coming soon

◇5ポート 100BASE-T1 Ethernetスイッチ
◇AVBプロトコルサポート(SLC-ARMADA搭載時)

CompactPCI Serial UART / USB拡張ボード

コーティング対応可能
温度拡張(-40℃~+85℃)可能

Model:**SU1-TWIST / SU2-BALLAD**

◇8 × RS-232/485（絶縁）

Model:**SU3-ENSEMBLE / SUE-SUJ**

◇8 × RS-232/485（絶縁、4 × フロントIO）
◇コネクタ選択可能（RJ45, D-sub、Micro-D）

Model:**SUA-RIO / SUB-RIO**

◇4 x RS-232/485（絶縁）
◇リアトランジションモジュール

Model:**SB1-OBOE**

◇4 × USB3.0 & eSATA

Model:**SU4-SOPRANO**

◇8 × RS-232/485（選択可能）

Model:**SB3-TONE**

◇4 × USB3.0

Model:**SBF-CROSSOVER**

◇2 × Gigabit Ethernet
◇2 × RS-232/485, 4 × USB3.0
◇1 × PCIe Half / Full-Miniカード

Model:**SBX-DUB / SBR-RIO / SBV-RIO**

◇16 × USB3.0（4 × フロントIO、12 × リアIO）

CompactPCI Serialストレージボード

コーティング対応可能
温度拡張(-40℃~+85℃)可能

Model:**SD8-STEEL**

◇Hot swap可能SATA Drive

Model:**SD1-DISCO**

◇SATA Drive (2.5" / 1.8") キャリアボード

Model:**SD4-SWEEP**

◇4 × M.2 SATA SSDキャリアボード

Model:**SE2-MOOD**

◇2 × M.2 SSD (NVMe PCIe x4 Gen3)
◇※オプション 1 × M.2 SATA SSD

Model:**SE4-TEMPO**

◇4 × M.2 SSD (NVMe PCIe × 4 Gen3)

Model:**SE1-PITCH**

◇1 × M.2 SSD (NVMe PCIe x4 Gen3)
◇1 × M.2 SATA SSD
◇※オプション 1 × Gigabit Ethernet, 1 × USB3.0

Model:**SS9-RAÏ**

◇4 × SAS / SATA 6Gbpsコントローラ

Model:**SB1-OBOE**

◇4 × SATA 6Gbps / USB3.0コントローラ
◇ハードウェアRAID 0/1/10

CompactPCI Serial IOボード、キャリアボード

コーティング対応可能
温度拡張(-40℃~+85℃)可能

Model:**SV2-MOVIE**

◇MXM 3.0/3.1キャリアボード

Model:**SK1-CHORD**

◇PMCキャリアボード

Model:**SK2-SESSION / SK3-MEDLEY**

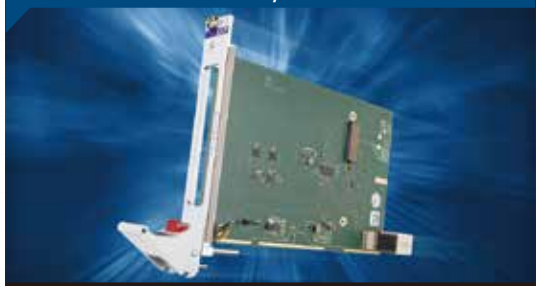

◇XMCキャリアボード
◇PCIe × 4 /× 8
◇※オプション XMC2.0対応コネクタ変更

Model:**SPX-PHASE**

◇4 × M.2ソケット (4G / WWAN)

Model:**SA1-FUSION / SA4-COUNTRY**

◇PCIeキャリアボード
◇PCIe × 8 / × 4 / × 1

Model:**SRS-3201-BLUBOXX**

◇3U / 32HPラック
◇5スロットバックプレーン
◇リムーバブルパワーサプライ

XMC IO / ストレージ

コーティング対応可能
温度拡張(-40℃~+85℃)可能

Model:**DN1-PIKE**

◇4 × Gigabit Ethernet

Model:**DU3-SHARK**

◇2 × SFP+ 10 Gigabit Ethernet

Model:**DX5-ANT**

◇3 × M.2 SATA SSD
◇1 × eSATA

Model:**DU1-MUSTANG / DU2-PONY**

◇2 × RS232 / 485（絶縁）

Model:**DS1-LEOPARD**

◇4 × SAS 6Gbps

Model:**DB4-EAGLE**

◇4 × USB3.0

DINレール Boxソリューション Box型PC / Ethernetスイッチ

温度拡張(-40℃~+85℃)可能

Model:**AL100 / AL200**

◇8ポート Gigabit Ethernetスイッチ

Model:**AC100**

◇NVIDIA® Jetson™ Xavier™ NX搭載
◇2 × Gigabit Ethernet, 2 × DisplayPort,
◇2 × USB, 3 × SMA / SMA-RP (3G / 4G / WWAN)

Model:**AC370**

◇Marvell® ARMADA® 3700 SoC搭載
◇1×Gigabit Ethernet, 1×USB3.0, 1×SMA(WWAN / Bluetooth)
◇AVBプロトコルスタック可能
◇※オプション RS-232 / 485 (RJ45、絶縁)

Model:**AJ100**

◇2 × Gigabit Ethernet (PoE+、M12)

Model:**AL600 / AL700**

◇7ポート 100BASE-T1 Ethernetスイッチ

Model:**AX100**

◇「LiDAR™」インターフェースBox
◇1 × M12 8ピン: Fast Ethernet, GPS, 12V)
◇1 × M12 5ピン: Magnetic Fieldセンサ
◇1 × RJ45: 100BASE-TX
◇2 × Micro-D: コントロール / リンク

Model:**BC200**

◇CompactPCI Serial CPUボード / メザニンカード / サイドボードを搭載したメタルケース
◇対応可能IO:10 / 2.5 Gigabit Ethernet(RJ45, M12, SFP+) 100BASE-T1 Ethernet, RS-232 / 485(絶縁), DisplayPort, USBなど

Model:**AJ200**

◇3 × Gigabit Ethernet (PoE+、RJ45)

産業用ボード CPUボード / IOボード / Ethernetスイッチ

温度拡張（-40℃~+85℃）可能

Model:**GL100 / GL200**

◇8ポート Gigabit Ethernetスイッチ（PoE+）

Model:**GC100 / GC102**

◇NVIDIA® Jetson Xavier™ NX搭載
◇2 × Gigabit Ethernet, 2 × DisplayPort, 2 × USB,
3 × SMA / SMA-RP（3G / 4G / WWAN）

Model:**GC370**

◇Marvell® ARMADA® 3700 SoC搭載
◇1 × Gigabit Ethernet, 1 × USB3.0, 1 × SMA（WWAN / Bluetooth）
◇※オプション RS-232 / 485（RJ45、絶縁）

Model:**GL600 / GL700**

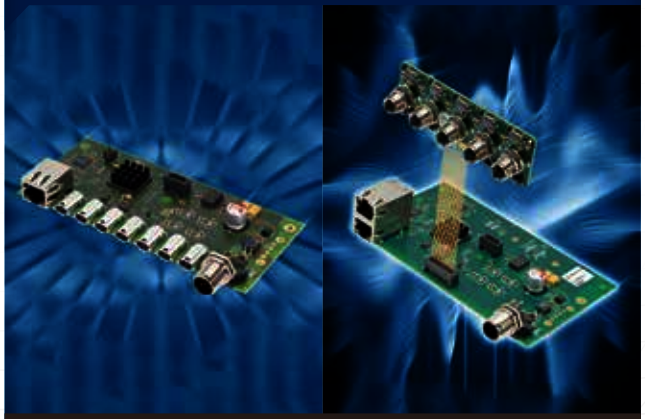

◇7ポート 100BASE-T1 Ethernetスイッチ

Model:**GJ100**

◇2 × Gigabit Ethernet（PoE+、M12）

Model:**GJ200**

◇3 × Gigabit Ethernet（PoE+、RJ45）

アプリケーション例：車両向け耐環境監視システム

Model:**SV2-MOVIE**

◇NVIDIA® QUADRO® MXM搭載
◇AI処理 / 画像処理

Model:**SC9-TOCCATA**

◇Intel® Xeon®搭載
◇処理 / 演算

Model:**SD8-STEEL**

◇SATA SSDキャリアボード
◇Hot swap対応

Model:**GJ200**

◇3 × PoE+ Gigabit Ethernetスイッチ
◇PoE対応カメラへの給電 / 通信

Model:**SPX-PHASE**

◇4 × M.2キャリアボード
◇4G / WWAN / Bluetooth

ModBlox7：産業用PCのオープンスタンダード

ModBlox7は重工業向けに設計された新しいオープンスタンダードです。バックプレーン無しでモジュールを相互に接続可能なため、システム設計が容易で市場投入までの時間を短縮することが可能です。

アプリケーション例

- Process Control
- Data Acquisition & Diagnosis
- Communications
- Edge Computing & IIoT

MPL
High-Tech・Made in Switzerland

スイスMPL社はIntel®社CPUを中心に独自のCPUボード及びハウジングを提供しています。これらの製品は耐環境性を重視し、ファンレス構造の独自な設計です。
防衛、航空宇宙、交通、産業用途に最適です。I/O等のカスタマイズに柔軟に対応できます。すべてのMPL社の製品は設計製造の全工程をスイス国内で行っています。

製品ラインナップ





シリーズ	CPU	ハウジング	サイズ(L/W/H,mm), インチ
Ruggedサーバー MXCSシリーズ	Intel® Xeon® D-1548	アルミニウム	207 / 351 / 66
	Intel® Xeon® D-1577	19”エンクロージャー	415 / 19” / 2U
	Intel® Xeon® D-1587	MIL IP67	TBD(要求仕様による)
		なし(オープンフレーム)	201 / 342 / 50
Rugged PC PIPシリーズ	Intel® Xeon® E-2276ME	スタンダード	162.2 / 270 / 62
	Intel® Core™ i7-8850H	MIL	220.5 / 296 / 66.04
	Intel® Core™ i7-9850H	なし(オープンフレーム)	177.5 / 288 / 33
	Intel® Core™ i3-9100HL	19”エンクロージャー	162 or 262 / 19” / 1～3U
	Intel® Celeron® G4930E		
産業用PC CECシリーズ	Intel® Atom® 3815	スタンダード	120 / 162.1 / 62
	Intel® Atom® 3825	MIL	188.5 / 238 / 85.5
	Intel® Atom® 3845	なし(オープンフレーム)	102 / 153 / 23
	Intel® Atom® x6425E		
産業用パネルPC	Intel® Xeon® E-2276ME	-	8”/15”/18”/21”
Rugged Embedded パネルソリューション (高堅牢性)	Intel® Core™ i7-8850H	-	10.4"/12.1”/15”/17”/20.1”/21.3”/24”
	Intel® Core™ i7-9850H		
	Intel® Core™ i3-9100HL		
	Intel® Celeron® G4930E		
	Intel® Atom® x6425E		

Ruggedサーバー MXCSシリーズ

MXCS Quick Overview

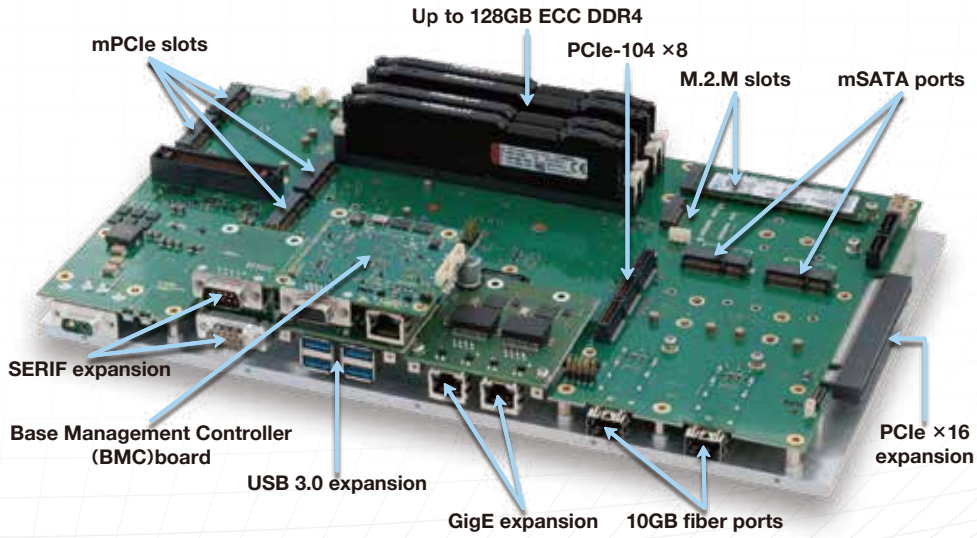

MXCS(Intel® Xeon®)

サイズ	351×207×66mm (W×D×H) ※MIL筐体オプション有り
プロセッサ	Intel® Broadwell DE Xeon®
CPU	Dシリーズ 1529～1587
メモリ	～128GB DDR4
温度範囲(ストレージ)	-45°C～+85°C
温度範囲(オペレーション)	-20°C～+60°C
湿度	5%～95% 結露なきこと ※コーティングオプション有り

機能概要

グラフィックス	VGA 1920 × 1280 (Option)
Ethernet	2 × SFP(D1529) or 2 × SFP+(D1548/D1577/D1587)
USB	4 × USB2.0(D1529/D1548) or 4 × USB3.0(D1577/1587)
シリアル	RS232C × 1, RS232/422/485 × 1 (Option)
内部拡張 I/F	mPCIe Gen2(× 1lane) × 4 PCIe (×8) × 1 PCIe (×1) × 4 USB2.0 × 2 PEG graphic expansion × 1 M.2 Key M/mSATA × 合計4
入力電圧	24 VDC (+50/-20%)(逆極性、過負荷保護)
消費電力	25～80W(D1529), 40～100W(D1548, D1577, D1587)

規格

EMC	EN55022, EN55024, EN61000, MIL-STD-461E
Shock & Vibration	EN60068
Environmental & Safety	EN50155, MIL-STD-810-F, EN60601, EN60950
Approval List	CE, IEC60945, IACS E10

※MIL SPEC準拠にはMIL筐体が必要です

Rugged PC PIPシリーズ

PIPシリーズはIntel®社製プロセッサを使用した
ファンレス・インダストリアルPCです。
ケースには産業用と、軍用があります。
また、PIPを組み込んだパネルPCも用意されています。
各種の追加I/Oを内蔵出来ます。

PIPシリーズ 各筐体コンフィギュレーション

ファンレス筐体

タッチパネル付 パネルコンピュータ
8~21.5"
前面IP65

2U 19" エンクロージャー

ファンレス MIL 筐体

	PIP40 family		
	PIP49	PIP46	PIP44
Processor	Intel® Xeon® E-2176M	Six Core i7 8850H	Quad Core i5 8400H
CPU speed	2.7 / 4.4GHz	2.6 / 4.3GHz	2.5 / 4.2GHz
Level 2 cache	12MB	9MB	8MB
Chipset	Intel CM246		
Memory	2 × DDR4 SODIMM slot up to 32GB modules (total board memory 64GB) some CPUs support ECC		
Temperature range	-20°C up to +60°C		
Extended temperature	-40°C up to +75°C		

	Panel-PC Family			
Panel Type	PANEL8	PANEL15	PANEL18	PANEL21
Resolution (pixel)	WVGA 800 × 480	XGA 1024 × 768	FHD 1920 × 1080	FHD 1920 × 1080
Mounting Options	DIN-Rail or Flange	Panel mount	VESA or panel mount	VESA or Panel mount
Protection class	front IP65	front IP65	front IP65	front IP65
Touch Screen Type	resistive	resistive or capacitive	capacitive	analog
Power Supply Voltage	12VDC input, 9-36 optional	12-32 VDC input	12VDC input, 9-36 optional	11-32 VDC input

Rugged PC PIPシリーズ 各種 I/Oオプション

電源, UPS

BOLERO(UPS)
UPS -40 to 75℃ / 0℃ to 60℃

REDPI
二重化電源

PIPVIN
9-36V / 18-72V / 43-160V input
入力電圧調整

各種DIO/AIO

FPGA based
I/Oコントローラ

フロントエンド
モジュール

PCIバス拡張オプション

FINE
mPCIe

PIPXMC
XMC/PMC

PIPPCIe
PCIe slot

GRIP
MXM/GPGPU graphic
& mPCIe

PIPXMC
PC104+ to XMC

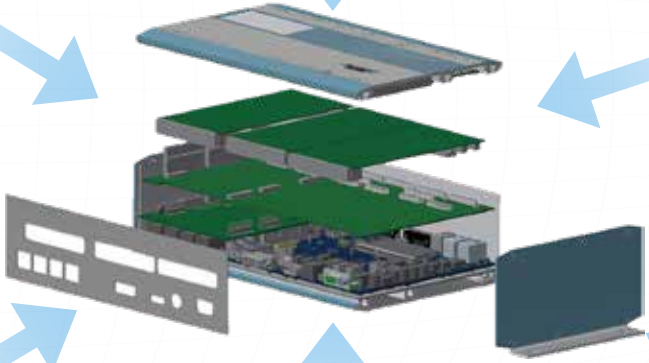

LAN, LAN Switch オプション

TX2FX
光コンバーター / スイッチ

UNIGET
LAN, 光, PoE

UNIXET
2 × 10 Gbps LAN

MAXBES
10Gbps LAN Switch

MAGBES
1Gbps LAN Switch

HDD/SSDオプション

HSRAID
Hot swap RAID装置

SATA-REMOVE
外部ストレージ

その他I/O

SERIF
RS232/422/485

eDPI2SDI
HD-SDI, DVI

HDSOUND
Sound

Industrial PC

主な特徴

- コンパクトサイズ
- ファンレス
- 温度拡張対応
  - ・標準:-20℃～+60℃(CEC20は～+70℃)
  - ・温度拡張:-40℃～+85℃
- 筐体/オープンフレームどちらも対応可能
- 堅牢アルミハウジング、ステンレスフロントパネル
- 低消費電力
- 長期供給
- カスタマイズ可能

Standard housing with DIN-Rail & Flange mounting

Solution with WLAN

MIL solution

CEC20 Family Standard solution

Open Frame solution

Solution with M12(EN 50155)

CECシリーズマトリックス

	CEC10 Family			CEC20 Family
	CEC14	CEC12	CEC11	CEC24
サイズ	62 × 162 × 118mm (W × H × D)			62 × 162 × 120mm (W × H × D)
プロセッサ	Intel® Atom® E3845	Intel® Atom® E3825	Intel® Atom® E3815	Intel® Atom® x6425E
CPU速度	1.91 GHz	1.33 GHz	1.46 GHz	Up to 3GHz
チップセット	SoC			SoC
メモリ	up to 8GB DDR3L ECC			Up to 32GB DDR4 (IBECC)
温度範囲	-20°C up to +60°C			-20°C up to +670°C
温度拡張範囲	-40°C up to +85°C			-40°C up to +85°C

機能概要

グラフィックス	DP, VGA(option)	DP, DVI, VGA
Gbit Ethernet	5	1 × 1GbE, 1 × 2.5GbE (Opt. 2 × 2.5GbE)
USB 2.0	2 × USB2.0, 1 × USB3.0	2 × USB 2.0, 2 × USB 3.1
PS/2	N/A	N/A
シリアル	1 port RS232 opt. 1 RS232 or RS422/485	1 × Full modem RS232 (Opt. 1 × RS232/485)
ストレージI/F	mSATA, eMMC opt. 2.5 HD/SSD	M.2 120GB NVMe onboard (Opt. SATA controller)
入力電圧	8 - 36 VDC (逆極性、過負荷保護)	8 - 36 VDC (逆極性、過負荷保護)
消費電力	8 - 18W	4.5 - 20W
内部拡張	miniPCIe SATA-II, 2 × PCIe2.0 × 1(バックプレーン経由)	3 × mini PCIe HD Audio, exp. board FIME-CEC20

Rugged Embeddedパネルソリューション

主な特徴

- Intel® Atom®, Intel® 9th Gen Core™ i7, Intel® Xeon®
- 堅牢ファンレス・タッチパネルPC
- -20℃～+60℃（～17inch）
- 各種I/O内蔵可能

機能概要

Panel Type	TRICOR10NV	TRICOR12NV	TRICOR15RC	TRICOR17RC	TRICOR20RC	TRICOR21RC	TRICOR24RC
CPU	from Intel® Atom® up to i7 9th Gen & Xeon®						
Optical							
Display Size	10.4	12.1	15	17	20.1	21.3	24
Resolution (pixel)	1024 × 768	1280 × 800	1024 × 768	1280 × 1024	1600 × 1200	1600 × 1200	1920 × 1200
Color Depth	16.7M	16.7M	16.7M	16.7M	16.7M	16.7M	16.7M
Contrast	600:1	700:1	1000:1	700:1	1000:1	1000:1	700:1
Brightness	800cd/m²	650cd/m²	800cd/m²	700cd/m²	800cd/m²	1000cd/m²	500cd/m²
Night Vision	Optional						
Mechanical							
Material	Military grade high strength and light weight HE30 aluminium alloy housings						
Surface	Alodine conversion coated & powder coated external surfaces						
Mounting Options	Desk / Wall	Desk / Wall	Desk / Wall / Rack	Desk / Wall / Rack	Console / Wall	Console / Wall	Console / Wall
Protection class	IP54 all around	IP54 all around	IP54 all around	IP54 all around	IP54 all around	IP54 all around	IP54 all around
Dimensions (W×H×D)	306 × 235 × 80mm	335 × 260 × 85mm	420 × 350 × 99mm	440 × 375 × 90mm	485 × 400 × 95mm	533 × 443 × 95mm	635 × 440 × 99mm
Weight (approx.)	5 kg	7 kg	9 kg	10 kg	12 kg	12 kg	15 kg
Touch Screen(optional)							
Type	Resistive	Resistive	Resistive	Resistive	Resistive	Resistive	Resistive
Driver Software	Windows10, RHEL 7.x or above & latest Linux OS						
Physical							
Power Input	18-36 VDC	18-36 VDC	115/230 VAC or 18-36 VDC	115/230 VAC or 18-36 VDC	115/230 VAC or 18-36 VDC	115/230 VAC or 18-36 VDC	115/230 VAC or 18-36 VDC
Power Consumption	< 150W*	< 150W*	< 150W*	< 150W*	< 150W*	< 150W*	< 150W*
Operating Temperature	-20°C to +60°C	-20°C to +60°C	-20°C to +60°C	-20°C to +60°C	-10°C to +55°C	-10°C to +55°C	-10°C to +55°C
Storage Temperature	-40°C to +75°C	-30°C to +70°C	-30°C to +70°C	-30°C to +70°C	-30°C to +70°C	-30°C to +70°C	-30°C to +70°C
Humidity	95% RH @40°C						
EMI/EMC	MIL-STD-461E, CE101, CE102, RE101, RE102, CS114, CS116, RS101 and RS103						

インダストリアルネットワーク

Managedスイッチソリューション

製品	Gigabit Ethernetポート			10Gbit	コネクタ					ハウジング				動作温度
	合計	copper	fiber	fiber/copper	ロック付ヘッダ	RJ45	M12	MIL	POE+	オープンフレーム	DINレール	19”ラック	MIL	温度拡張
MAGBES-20	5	最大5	最大4	-	○	○	○	○	○	○	○	○	○	-40℃～+85℃
μMAGBES	10-19	10-19	-	-	○	○	○	○	○	○	○	○	○	-40℃～+85℃
MAXBES	10	8	4	2/0	○	○	○	○	○	○	○	○	○	-20℃～+70℃
μMAXBES	10	8	-	最大2	○	○	○	○	○	○	○	○	○	-40℃～+85℃

MAGBES-20

μMAGBES

MIL-MAGBES

μMAGBES

MAXBES

MIL-MAXBES

MAXBES

μMAXBES-A8OH

インダストリアルネットワーク

メディアコンバーター

製品	Gigabit Ethernetポート			10Gbit	コネクタ					ハウジング				動作温度
	合計	copper	fiber	fiber/copper	ロック付ヘッダ	RJ45	M12	MIL	POE+	オープンフレーム	DINレール	19”ラック	MIL	温度拡張
TX2FX-1x	最大3	最大2	1	-	○	○	○	○	○	○	オプション	オプション	○	-40℃～+85℃
μTX2FX	2	1	1	-	○	N/A	N/A	N/A	○	○	N/A	N/A	N/A	-40℃～+85℃

TX2FX-13

TX2FX-14

μTX2FX-1H

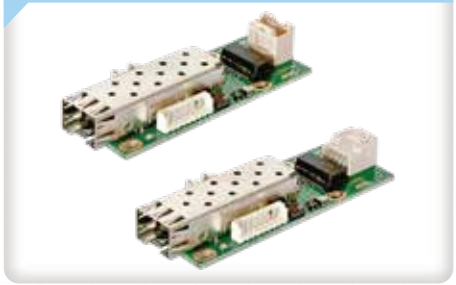

Firewall / ルーター / スイッチ（OpenWRT）

製品	Gigabit Ethernetポート			10Gbit	コネクタ					ハウジング				動作温度
	合計	copper	fiber	fiber/copper	ロック付ヘッダ	RJ45	M12	MIL	POE+	オープンフレーム	DINレール	19”ラック	MIL	温度拡張
GUARD-F2	5	最大5	最大4	-	○	○	○	○	○	○	○	○	○	-40℃～+85℃
μGUARD	3	3	0	-	○	○	○	○	○	○	○	○	○	-40℃～+85℃

Open-Frame version

GUARD e.g.

MIL version of GUARD

GUARD used in railway

J&M TOTAL SOLUTION FOR DISPLAY

韓国JNM Display社は、ディスプレイ装置に関してトータルソリューションを提供しているエキスパートであり、超高輝度液晶ディスプレイ装置のリーディングカンパニーです。用途は各種民生、商業、産業、工業、防衛と多岐に渡り、要求仕様に合わせ柔軟な構成で提供できます。

JNM Display 社製品の特長

1.低輝度から高輝度まで各種製品において、CICから半屋外まで対応可能です
2.長寿命のLED Unit採用でメンテナンス
3.Natural Color Matrixにより、自然画像の表示
4.直射光反射防止のOptical Bondingの対応(Option)

High Brightness panel Line-up

SIZE(inch)	Product name	BRIEF SPEC									
		BLU	Brightness		Back Cover	Resolution (H × V; pixel)	Operating Temperature	Contrast	Viewing Angle (H × V)	Active area (H × V; mm)	Remarks
			Base	Enhanced							
7.0"	JH070LPNN	LED	300	2,000	×	800 × 480	-20~70°C	500:1	65/65/50/60	152.4 × 91.44	G070VTN01.0
		LED	400	1,500	×	800 × 480	-30~85°C	750:1	80/80/80/80	152.4 × 91.44	G070VW01 VO
8.4"	JH084LPNN	LED	250	1,000	×	800 × 600	-20~70°C	600:1	80/80/80/60	170.4 × 127.8	G084SN03 V3
		LED	250	1,500	○	800 × 600	-20~70°C	600:1	80/80/80/60	170.4 × 127.8	
		LED	450	1,500	×	800 × 600	-30~85°C	600:1	80/80/80/60	170.4 × 127.8	G084SN05 V9
10.1"	JM101WLPNN	LED	1,000	-	×	1,280 × 800	-20~60°C	1,300:1	85/85/85/85	216.96 × 135.6	G101EVN03.1
10.4"	JH104LPNN	LED	600	1,500	×	1,024 × 768	-20~70°C	900:1	85/85/85/85	211.2 × 158.4	STM104XGHN-94-A
		LED	400	1,500	×	800 × 600	-30~80°C	700:1	80/80/60/70	211.2 × 158.4	G104STN01.0
		LED	230	1,500	×	800 × 600	-20~70°C	500:1	80/80/60/70	211.2 × 158.4	G104SN03 V5
		LED	230	2,000	○	800 × 600	-20~70°C	500:1	80/80/60/70	211.2 × 158.4	
		LED	470	1,500	×	1,024 × 768	-30~80°C	3,000:1	89/89/89/89	210.4 × 157.8	G104XVN01.0
		LED	500	1,500	×	1,024 × 768	-30~80°C	1,000:1	88/88/88/88	210.4 × 157.8	G104X1-L04
12.1"	JH121LPNN	LED	500	1,500	×	1,024 × 768	-30~85°C	700:1	80/80/70/70	245.76 × 184.32	G121XN01 V001
		LED	350	1,500	×	1,024 × 768	-20~70°C	800:1	80/80/80/80	245.76 × 184.32	M121GNX2 R1
		LED	1,000	-	×	1,280 × 800	-30~85°C	1,000:1	89/89/89/89	261.12 × 163.2	G121EAN01.2
		LED	1,500	-	×	1,280 × 800	-30~85°C	1,000:1	89/89/89/89	261.12 × 163.2	G121EAN01.3
13.3"	JH133WLPNN	LED	400	1,000	×	1,920 × 1,080	-20~70°C	800:1	89/89/89/89	293.472 × 165.078	G133HAN01.0
15.0"	JH150LPNN	LED	500	1,500	×	1,024 × 768	-30~80°C	2,500:1	88/88/88/88	304.128 × 228.096	G150XNE-L01
		LED	300	1,500	×	1,024 × 768	-20~70°C	2,000:1	88/88/88/88	304.128 × 228.096	G150XNE-L03
		LED	1,600	-	×	1,024 × 768	-30~70°C	800:1	80/80/70/80	304.128 × 228.096	G150XTN06.9
		LED	1,800	-	×	1,024 × 768	-30~70°C	800:1	80/80/70/80	304.128 × 228.096	G150XTN06.A
15.6"(W)	JH156WLPNN	LED	400	1,000	×	1,920 × 1,080	-10~70°C	700:1	80/80/70/70	344.16 × 193.59	G156HTN02.0
		LED	450	1,500	×	1,920 × 1,080	-30~85°C	800:1	85/85/85/85	344.16 × 193.59	G156HCE-L01
		LED	1,000	-	×	1,920 × 1,080	-30~85°C	1000:1	89/89/89/89	344.16 × 193.59	G156HAN04.0
		LED	500	1,500	×	1,920 × 1,080	-10~65°C	1000:1	89/89/89/89	344.16 × 193.59	G156HAN02.3
17.0"	JH170LPNN	LED	250	1,500	×	1,280 × 1,024	0~50°C	1000:1	85/85/80/80	337.92 × 270.336	M170ETN01.1
		LED	350	1,500	×	1,280 × 1,024	-30~85°C	800:1	80/80/60/80	337.92 × 270.336	G170EG01 V1
		LED	350	2,000	○	1,280 × 1,024	-30~85°C	800:1	80/80/60/80	337.92 × 270.336	G170EG01 V1
		LED	800	-	×	1,280 × 1,024	-30~85°C	700:1	80/80/70/70	337.92 × 270.336	G170ETN02.1
17.3"	JH173WLPNN	LED	400	1,000	×	1,920 × 1,080	0~70°C	600:1	80/80/60/80	381.888 × 214.812	G173HW01 VO

High Brightness panel Line-up

SIZE(inch)	Product name	BRIEF SPEC									
		BLU	Brightness		Back Cover	Resolution (H × V; pixel)	Operating Temperature	Contrast	Viewing Angle (H × V)	Active area (H × V; mm)	Remarks
			Base	Enhanced							
18.5"(W)	JH185WLPNN	LED	350	1,500	×	1,920 × 1,080	-20~70°C	1,000:1	89/89/89/89	408.96 × 230.04	G185HAN01.0
		LED	500	1,500	×	1,920 × 1,080	-20~70°C	1,000:1	89/89/89/89	408.96 × 230.04	G185HAN01.1
19.0"	JH190LPNN	LED	250	1,500	×	1,280 × 1,024	0~50°C	1,000:1	85/85/80/80	376.32 × 301.056	M190ETN01.0
		LED	250	2,000	○	1,280 × 1,024	0~50°C	1,000:1	85/85/80/80	376.32 × 301.056	M190ETN01.0
		LED	350	1,500	×	1,280 × 1,024	0~50°C	1,000:1	85/85/80/80	376.32 × 301.056	G190ETN01.0
		LED	350	1,500	×	1,280 × 1,024	-30~85°C	1,000:1	85/85/80/80	376.32 × 301.056	G190ETN01.204
		LED	250	1,000	×	1,280 × 1,024	0~50°C	1,000:1	89/89/89/89	376.32 × 301.056	LM190E0A-SLD1
		LED	250	1,500	○	1,280 × 1,024	-30~70°C	1,000:1	85/85/80/80	376.32 × 301.056	
		LED	1,600	-	×	1,280 × 1,024	-30~70°C	1,000:1	85/85/80/80	376.32 × 301.056	G190ETN01.6
21.5"(W)	JH215WLPNN	LED	250	400	×	1,920 × 1,080	0~50°C	1,000:1	85/85/80/80	476.64 × 268.11	M215HGE-L21
		LED	1,000	-	×	1,920 × 1,080	-20~80°C	5,000:1	89/89/89/89	476.64 × 268.11	G215HVN01.3
		LED	1,500	-	×	1,920 × 1,080	-20~50°C	1,000:1	89/89/89/89	476.064 × 267.786	P215HAN02.0
		LED	250	1,500	×	1,920 × 1,080	0~50°C	1,000:1	85/85/80/80	476.64 × 268.11	M215HTN01.1
		LED	250	1,500	○	1,920 × 1,080	0~50°C	1,000:1	89/89/89/89	476.064 × 267.786	LM215WF3-SLS1/2
		LED	250	2,000	○	1,920 × 1,080	0~50°C	1,000:1	89/89/89/89	476.064 × 267.786	
23"(W)	JH23WLPNN	LED	300	1,500	○	1,920 × 1,080	0~50°C	1,000:1	89/89/89/89	509.184 × 286.416	LM230WF3-SLP8
		LED	250	1,500	×	1,920 × 1,080	0~50°C	1,000:1	89/89/89/89	509.184 × 286.416	LM230WF3-SLQ5
23.8"(W)	JH238WLPNN	LED	250	1,000	×	1,920 × 1,080	0~50°C	1,000:1	89/89/89/89	527.04 × 296.46	LM238WF1-SLK1
		LED	250	1,500	○	1,920 × 1,080	0~50°C	1,000:1	89/89/89/89	527.04 × 296.46	
		LED	250	1,000	×	1,920 × 1,080	0~50°C	3,000:1	89/89/89/89	527.04 × 296.46	M238HVN01.0
24"(W)	JH24WLPNN	LED	300	1,500	×	1,920 × 1,080	-20~70°C	5,000:1	89/89/89/89	531.36 × 298.89	G240HW01 V1
		LED	300	1,500	×	1,920 × 1,080	0~50°C	1,000:1	89/89/89/89	518.4 × 324	LM240WU8-SLE1
		LED	250	1,500	×	1,920 × 1,080	0~50°C	1,000:1	85/85/80/80	531.36 × 298.89	M240HTN01.2
27"(W)	JH27WLPNN	LED	300	450	×	1,920 × 1,080	0~50°C	1,000:1	89/89/89/89	597.888 × 336.312	M270HAN01.0
		LED	300	1,500	○	1,920 × 1,080	0~50°C	3,000:1	89/89/89/89	597.6 × 336.15	P270HVN02.0
		LED	300	1,500	○	1,920 × 1,080	0~50°C	1,000:1	89/89/89/89	597.888 × 336.312	LM270WF7-SLA1
		LED	1,000	-	×	1,920 × 1,080	0~50°C	1,000:1	89/89/89/89	597.888 × 336.312	G270HAN01.0
32"(W)	JH32WLPNN	LED	400	1,000	×	1,920 × 1,080	0~50°C	4,000:1	89/89/89/89	698.4 × 392.85	P320HVN06.0
		LED	1,500	-	×	1,920 × 1,080	0~60°C	1,300:1	89/89/89/89	698.4 × 392.85	P320HVN04.3/4
		LED	450	2,000	×	1,920 × 1,080	0~50°C	1,300:1	89/89/89/89	698.4 × 392.85	LD320EUN-SLM1
		LED	2,500	-	×	1,920 × 1,080	-20~60°C	4,000:1	89/89/89/89	698.4 × 392.85	P320HVN07.0/1
43"(W)	JH43WLPNN	LED	450	1,600	×	1,920 × 1,080	0~50°C	1,100:1	89/89/89/89	941.184 × 529.416	LD430EUE-FHB1
		LED	1,500	-	×	1,920 × 1,080	-20~60°C	4,000:1	89/89/89/89	940.896 × 529.254	P430HVN05.1
46"(W)	JH46WLPNN	LED	1,500	-	×	1,920 × 1,080	0~50°C	4,000:1	89/89/89/89	1018.08 × 572.67	P460HVN04.4
		LED	2,500	-	×	1,920 × 1,080	0~50°C	4,000:1	89/89/89/89	1018.08 × 572.67	P460HVN05.0/1
55"(W)	JH55WLPNN	LED	2,500	-	×	1,920 × 1,080	0~50°C	4,000:1	89/89/89/89	1209.6 × 680.4	P550HVN06.4/8
65"(W)	JH65WLPNN	LED	2,500	-	×	1,920 × 1,080	0~50°C	4,000:1	89/89/89/89	1428.48 × 803.52	P650HVN05.1
75"(W)	JH75WLPNN	LED	3,000	-	×	3,840 × 2,160	0~50°C	1,200:1	89/89/89/89	1649.66 × 927.936	LD750DGN-FKH3
85"(W)	JH85WLPNN	LED	4,000	-	×	3,840 × 2,160	0~50°C	4,000:1	89/89/89/89	1872 × 1053	P850QVN03.1

Option

(1)Touch : 4W/5W Resistive Touch, P-cap Touch, IR Touch, SAW Touch
(2)Tempered Glass
(3)Optical Bonding
(4)Frame : Open Frame / Closed Frame

INNOTECH CORPORATION

イノテックは、各種組み込み市場向けにIntel® Core™ プロセッサー、Atom® プロセッサーを搭載した自社開発の組み込みCPUボードを提供しており、さらにお客様の様々なニーズにお応えする受託開発も行っております。

Model:**EMBOX TypeRE1283**

◇Intel® Core™ Raptor Lake ◇ファンレス
◇DDR5 SO-DIMM 16GB(Non ECC) ◇Wi-fi/LTE対応可能

高パフォーマンスをファンレスで実現したBOX PC

FAN L JPN

Model:**EMBOX TypeRE1070**

◇Intel® 11th Gen Tiger Lake Series
◇DDR4 SO-DIMM 16GB ◇PCIeカード搭載可能(Gen4)

小型サイズのFAPC(272 × 98 × 222mm)

FAN L JPN

Model:**EMBOX TypeAE1010**

◇Intel® Atom® x6000E Series ◇ファンレス
◇DDR4 8GB on Board ◇動作周囲温度:-20~60℃

MIL規格に準ずる耐振動試験をパスしたBOX PC

FAN L JPN

Model:**EMBOX Type RE950**

◇Intel® 6th Gen Skylake Series ◇ファンレス
◇DDR4 SO-DIMM 8GB ◇海外規格対応

RS232C × 4port (Full × 2, 4wire × 2)拡張可能 BOX PC

FAN L JPN

Model:**AX-1020**

◇Intel® Atom® x6000E Series ◇ファンレス
◇豊富なI/O ◇3画面出力

I/Oの拡張が可能なCPUボード

FAN L JPN

Model:**RX-1030**

◇Intel® 11th Gen Tiger Lake Series ◇3画面出力
◇汎用 GPIO 16Bits 入出力 Port 搭載

PCIe・NVMe拡張が可能なCPUボード

FAN L JPN

FAN ファンレス　寿命部品排除
JPN 国内設計製造

各種カスタム製品

弊社取り扱いのコンピュータ、スイッチ、ディスプレイ等の製品をベースに高耐用性市場向けにカスタム製品の設計・制作をお引き受けしております。
LCDモニタ、ディスプレイ付PC、LANスイッチの他、高耐用性サーバー（耐振動・温度）の制作もお引き受けしております。

高耐用性LCDディスプレイ例

堅牢な金属筐体LCDモニタです。
8.4インチから17インチまでは温度拡張仕様での制作が可能です。光学ボンディングされたタッチパネル付きでの提供が可能です。サイズの大きなLCD、コネクタ選択、電源仕様、環境耐用性能についてはご相談ください。

高耐用性ディスプレイPC例

DIO、LANなどのI/Oを備えたディスプレイPCの制作が可能です。
光学ボンディングされたタッチパネル付きでの提供が可能です。サイズの大きなLCD、コネクタ選択、電源仕様、環境耐用性能についてはご相談ください。

各種カスタム製品の耐環境試験風景

弊社で提供させていただくカスタム製品はご要望に応じて温度、振動、衝撃など各種耐用試験を実施してのご提供をさせていただいております。

輸入代理店
Active Vision
アクティブビジョン株式会社
〒220-6008 横浜市西区みなとみらい2-3-1 クイーンズタワーA 8F
Phone:045-222-8211　FAX:045-222-8212
http://www.active-vision.co.jp